TAMCEKİ® SINCE 1969 | GROUP

İletişim Bilgileri
Adres: Rüstem Mah. Bilgi Sokak No: 33 Urla / İzmir
Telefon: +90 232 433 82 82 | +90 232 433 44 33 **Fax:** +90 232 433 38 98
Email: info@tamceki.com **Web:** www.tamceki.com

TAMCEKİ SINCE 1969 | GROUP

ENDÜSTRİYEL TARTIM SİSTEMLERİ
INDUSTRIAL WEIGHING SYSTEMS

ENDÜSTRİYEL DOLUM SİSTEMLERİ
INDUSTRIAL FILLING SYSTEMS

GIDA KURUTMA SİSTEMLERİ
FOOD DRYING SYSTEMS

ÜRÜN KATALOĞU
PRODUCT CATALOGUE

www.tamceki.com

Hakkımızda

1969 yılından bugüne "Tamçeki" markası, gerek önceden belirlenen hedeflere ulaşılması, gerek yatırımların devamı ve gerekse de yeni teknolojik atılımlarla üretimdeki kalitenin yükseltilmesi açısından belirlenen hedeflere doğru emin adımlarla ilerlemeye devam etmektedir.

Firmamız Avrupa Standartlarına uyum sağlamak amacı ile çalışmalarını sürdürmüş olup, TÜRKAK onaylı ISO 9001:2008 kalite yönetim sistemi, AT Tip Onayı,CE ve OIML gibi uygunluk belgeleri ile üretimini devam ettirmektedir.

Firmamızın servis departmanı, bünyesinde oluşturduğu geniş araç filosu, tam donanımlı ve yetişmiş uzman kadrosu ile 7/24 müşteri memnuniyeti ilkeleri çerçevesinde kesintisiz servis - bakım ve kalibrasyon hizmetlerini sürdürmektedir.

Müşterilerimize daha iyi hizmet sunabilmek amacıyla geliştirmiş olduğumuz AR-GE bölümümüz her geçen gün hedeflerine daha fazla yaklaşmakta ve araştırmalarını beklentileriniz doğrultusunda gerçekleştirmektedir.

Kuruluşundan bugüne ilke edinilen "daima en iyi ürün" ve "en iyi hizmet" politikası ile "Tamçeki" markası yurtçinde ve yurtdışında güven ve kaliteyi simgelemektedir.

About Us

Since 1969 'Tamçeki' brand, both in meeting the objectives set in, advance and the need for continued investment in new technological advances as well as enhance the quality of production continues to move confidently towards the targets set.

Our company continued efforts in order to ensure compliance with European standarts and the ISO 9001:2008 quality management, system EU Type Approval CE and OIML such as certificates of conformity with production also continues effectively.

Our service, department within the wide range of vehicle, fleet, fully equipped and trained specialist staff with the 7/24 customer satisfaction within the framework of continuous service-maintenance and calibration services continues.

In order to offer better service to our, customers we have developed the objectives of R&D department more coming every day and carries out research in line with expectations.

Since its establishment from the principle "quality product" and "one hundred percent customer satisfaction" policy "Tamçeki" brand stands for quality and trust in domestic and abroad

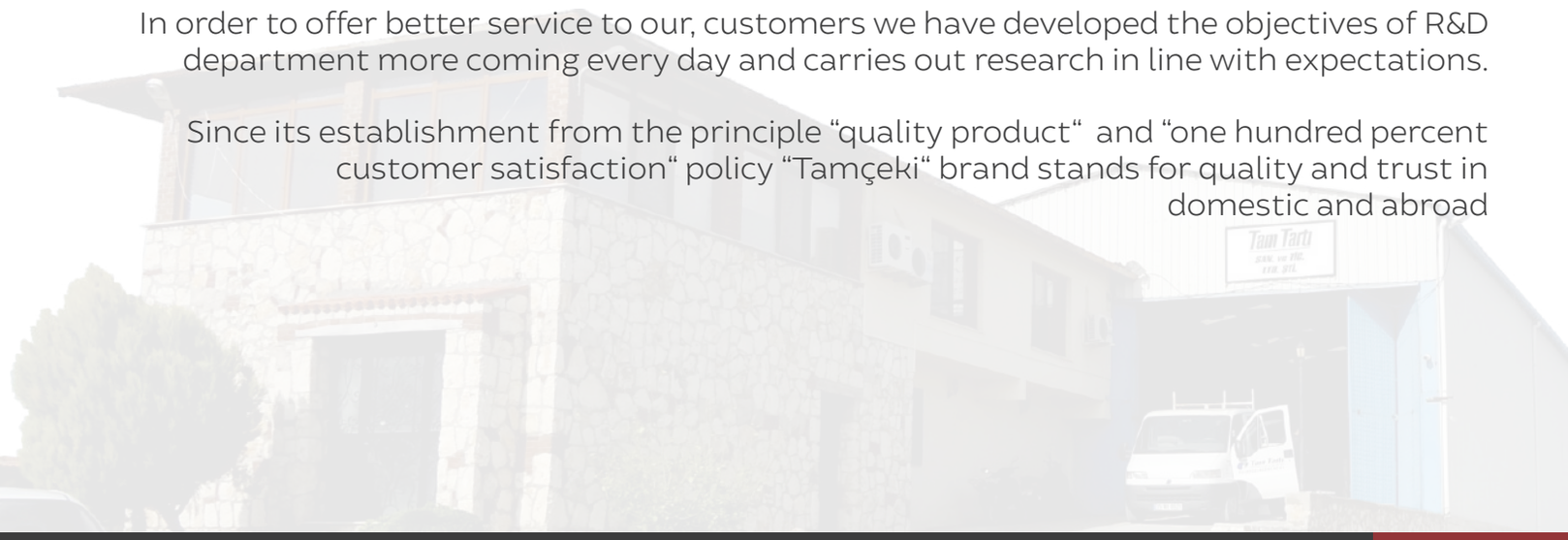

Araç Kantarları | Wehicle Weighbridges 5-10

Mobil Çelik Platformlu Kantar 5-6
Mobile Steel Platform Weighbridge
Mobil Çelik-Beton Plartformlu Kantar 7-8
Mobile Steel-Concrete Platform Weighbridge
Çelik Platformlu Araç Kanratları 9-10
Steel Platform Weighbridge

Basküller | Scales 11-16

Platform Baskülleri, Ağır Hizmet Baskülleri, Demirci Baskülleri 11-12
Platform Scales, Heavy-Duty Scales, Blacksmith Scales
Rampalı Ağır Hizmet Baskülleri 13
Ramp Scales
Transpalet Tartım Baskülleri 14
Transpalet Scales,
Mermer Tartım Baskülleri 15
Marble Weighing Scales
Hayvan Baskülü 16
Animal Weighing Scales

Sıvı Dolum Makinaları | Liquid Filling Machines 17-36

Varil-IBC Dolum Makineleri 17-18
Barel-IBC Filling Machines
Otomatik Teneke Dolum Makinaları 19-20
Automatic Tin Can Filling Machines
Yarı Otomatik Teneke Dolum Makinaları 21
Semi Automatic Tin Can Filling Machines
Yarı Otomatik Pet-Şişe-Teneke Dolum Makinaları 22
Semi Automatic Pet-Bottle-Tin Filling Machines
Yarı Otomatik Monoblok Dolum Makinaları 23-24
Semi Automatic Monoblock Filling Machines
Pet-Şişe Dolum Makinaları 25
Pet-Bottle Filling Machines
Kapalı Sistem Dolum Kabini, Kapak Besleme Ünitesi 26
Close System Filling Cabin, Cap Feeding Device
Çakma Kapak Kapama Ünitesi, Otomatik Sıvama Kapak Kapama 27
Cap Closing Device, Automatic Paster Cap Closing Device
Otomatik Pet-Şişe Bantlı Kapak Kapama Ünitesi, Kapşon Besleme Ünitesi 28
Automatic Pet-Bottle Band Closing Unit, Hoot Feeding Device
Kapşon Isıtma Tüneli, Otomatik Etiketleme Makinalaro 29-30
Hoot Heating Tunnel, Automatic Labeling Machines

Yarı Otomatik Etiketleme Makinesı, Yarı Otomatik Kapak Kapama Ünitesi 31
Semi Automatic Labeling Machine, Semi Automatic Cap Closing Device
Yardımcı Ekipmanlar 32
Auxiliary Equipment
Pamuk Filtre 33
Cotton Filter
Dijital Ölçekli Sıvı Transfer Pompası 34
Digital Scaled Liquid Transfer Pump
Volumetrik Akışkan Sıvı Dolum Makinası, Volumetrik Yoğun Sıvı Dolum Makinası 35
Volumetric Fluid Liquid Filling Machine, Volumetric Intense Liquid Filling Machine
2'li Volumetrik Akışkan Sıvı Dolum Makinası 36
2 Headed Volumetric Fluid Luquid Filling Machine

Toz Dolum Makinaları | Powder Filling Machines 37-43

TD Serisi Çuval-Torba Dolum Makinaları 37
TD Series Bag Filling Machines
TD 502 Model Çuval-Torba Dolum Makinası 38
TD 502 Model Bag Filling Machine
TK Serisi Çuval-Torba Dolum Makinaları 39
TK Series Bag Filling Machines
TV/100 Tek Dolum Ağızlı Ventilli Dolum Makinası 40
TV/100 Model Valve Bag Fillings Machines
TD 4500 Model Çuval-Torba Dolum Makinası 41
TD 4500 Model Bag Filling Machines
UD Serisi Yarı Otomatik Toz Dolum Makinesi 42
UD Series Semi Automatic Powder Filling Machine
TB 1500 Model Hammadde Giriş Kantarı 43
TB 1500 Model Raw Material Scale

Yedek Parçalar | Spare Parts 44-47

İndikatör Tipleri 44-45
Indicator Types
Harici Göstergeler, Bağlantı Kutusu, Trafik Lambası, Araç Tanıma Sistemi 46
External Displays, Junction Box,Traffic Lights, Vehicle Identification System
Loadcell Tipleri 47
Loadcell Types

Gıda Kurutma Sistemleri | Food Drying Systems 48-52

Eco Tip Kurutma Sistemleri, Endüstriyel Tip Kurutma Sistemler 48-52
Eco Type Drying Systems, Industrial Type Drying Systems

MC Serisi | Mobil Çelik Platformlu Kantar

Araç kantarları silo altlarında, fabrika girişlerinde, hammadde alış ve satış kantarı olarak kullanılır. Tartı programı ile tartı sonuçları sistem içinde güvenli olarak saklanır. Müşteri bilgileri, malzeme cinsi vb. bilgilerin günlük, aylık ve iki tarih aralığında takibi yapılır.
"Mobil Çelik Platformlu Kantar"ın tamamı çelik malzemeden imal edilmekte olup, tüm malzemeler iki kat astar ve endüstriyel boya ile koruma altına alınmaktadır.
Kantarlarımızda dayanıklılık ve uzun ömürlü olmanın yanında kolay taşınabilir, hızlı montaj ve rahat kullanım hedeflenmiştir. Kantarlarımız çukurlu ya da rampalı olarak kullanılabilmektedir.

ISO 9001
CE
TC
CMI
OIML
EN 45501
IP68
Ex

MC Series | Mobile Steel Platform Weighbridge

Vehicle weighbridges are used under silos and at factory gates to weigh raw material for pushing and selling. Weighing data is saved in the system safely by weighing software. Costumer, metarial info etc. can be monitored daily, monthly or in the date range.
"Mobile Steel Platform Weighbridge" is completely made of steel equiqment and protected with double layers undercoat an industrial paint.
Our weighbridges are double. Easy transporting, fast mounting and simple using are aimed at their designs. Can be produced as pit or ramp type.

Ürün Teknik Özellikleri | Properties Of The Product

Kod | Model	**Ölçüler** | Dimensions	**Kapasite** | Capacity	**Taksimat** | Division	**Kadememli Taksimat** Gradual Division	**Loadcell Adet** Loadcell Unit
MC/08	3x8 m	50-60 t	20 kg	20/10 kg	6 Adet/30 t
MC/09	3x9 m	50-60 t	20 kg	20/10 kg	6 Adet/30 t
MC/12	3x12 m	60 t	20 kg	20/10 kg	6 Adet/30 t
MC/14	3x14 m	60 t	20 kg	20/10 kg	8 Adet/30 t
MC/16	3x16 m	60 t	20 kg	20/10 kg	8 Adet/30 t
MC/16	3x16 m	80-100 t	50 kg	50/20 kg	8 Adet/30 t
MC/18	3x18 m	80-100 t	50 kg	50/20 kg	10 Adet/30 t
MC/20	3x20 m	80-100 t	50 kg	50/20 kg	10 Adet/30 t
MC/22	3x22 m	80-100 t	50 kg	50/20 kg	10 Adet/30 t

Elektronik Tartım Sistemi | Electronic Weighing System

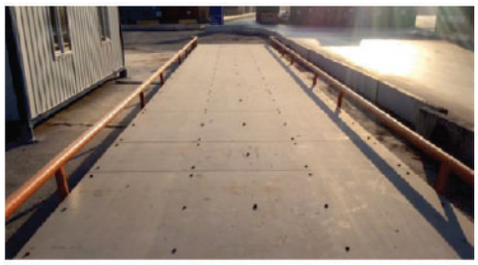

Bilgisayar
Computer

Gösterge
Indicator

Yazıcı
Printer

Loadcell
OIML R60-C3

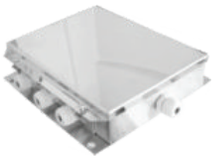

Bağlantı Kutusu
Junction Box

Opsiyonel Aksesuarlar | Optionel Accessories

Harici Göstergeler
External Indicator

Araç Tanıma
Vehicle Identification

Trafik Işığı
Traffic Lamp

Kamera Sistemi
Camera System

Yan korkuluklar
Side Barriers

Bariyer
Barrier

Mesaj Panosu
Message Panel

MCB Serisi | Mobil Çelik-Beton Platformlu Kantar

Araç kantarları silo altında, fabrika girişlerinde, hammadde alış ve satış kantarı olarak kullanılır. Tartı programı ile tartı sonuçları sistem içinde güvenli olarak saklanır. Müşteri bilgileri, malzeme cinsi vb. bilgilerin günlük, aylık ve iki tarih aralığında takibi yapılır.
"Mobil Çelik-Beton Platformlu Kantar" sağlam yapısı, sülfat, korozyon ve kimyasal asitlere karşı dayanıklı olmasından dolayı tercih sebebi olmaktadır. Çelik şaselerin içine (öngergili) çelik halatların gerdirilerek beton atılması ile gerçekleşmektedir. Beton C50 sınıfı olup brüt cam elyafı katkılı, buhar kurutmalı, sülfat ve kimyasal asit etkilerine karşı geçirimsizdir. Yüzey sertleştiriciler ile de sistem uzun yıllar dayanıklı hale getirilmektedir. Böylelikle kantar üzerinde düzenli olarak yapılması gereken bakım, boyama gibi masraflardan da kaçınılmış olur.

MCB Series | Mobile Steel Platform Weighbridge

Vehicle weighbridges are used under silos and at factory gates to weigh raw material for pushing and selling. Weighing data is saved in the system safely by weighing software. Costumer, metarial info etc. can be monitored daily, monthly or in the date range.
"Mobile Steel-Concrete Platform Weighbridge" is mostly by the user becauseof the strong structure, having protection against the effects of sulfate, corrosion, and all chemical acids. It's constructed by tensing pre-tensioned steel ropes and pouring concrete into the chassis. The concrete is class C50, fiberglass alloyed, vapor dried, impermeable against the outer effects. With this system, user do not need any painting, overhauling to the weighbridge for many years.

Ürün Teknik Özellikleri | Properties Of The Product

Kod | Model	**Ölçüler** | Dimensions	**Kapasite** | Capacity	**Taksimat** | Division	**Kadememli Taksimat** Gradual Division	**Loadcell Adet** Loadcell Unit
MCB/08	3x8 m	50-60 t	20 kg	20/10 kg	6 Adet/30 t
MCB/09	3x9 m	50-60 t	20 kg	20/10 kg	6 Adet/30 t
MCB/12	3x12 m	60 t	20 kg	20/10 kg	6 Adet/30 t
MCB/14	3x14 m	60 t	20 kg	20/10 kg	8 Adet/30 t
MCB/15	3x15 m	60 t	20 kg	20/10 kg	8 Adet/30 t
MCB/18	3x18 m	80-100 t	50 kg	50/20 kg	10 Adet/30 t

Elektronik Tartım Sistemi | Electronic Weighing System

Bilgisayar
Computer

Gösterge
Indicator

Yazıcı
Printer

Loadcell
OIML R60-C3

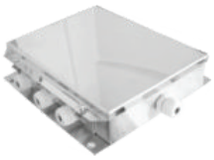

Bağlantı Kutusu
Junction Box

Opsiyonel Aksesuarlar | Optionel Accessories

Harici Göstergeler
External Indicator

Araç Tanıma
Vehicle Identification

Trafik Işığı
Traffic Lamp

Kamera Sistemi
Camera System

Yan korkuluklar
Side Barriers

Bariyer
Barrier

Mesaj Panosu
Message Panel

CP Serisi | Çelik Platformlu Araç Kantarı

Araç kantarları silo altlarında, fabrika girişlerinde, hammadde alış ve satış kantarı olarak kullanılır. Tartı programı ile tartı sonuçları sistem içinde güvenli olarak saklanır. Müşteri bilgileri, malzeme cinsi vb. bilgilerin günlük, aylık ve iki tarih aralığında takibi yapılır.
Ülkemizde çok uzun yıllardan beri kullanılmakta olan çelik platformlu kantarlar, tamamen ağır hizmet koşullarına göre dizayn edilmiş, kuvvetli bir yapıya sahiptir. Kantarın taşıyıcı platformu tamamen çelik profillerden imal edilmiştir. Çeşitli ebatlarda ve kapasitelerde imalatı yapabilen kantarlarımız yurt içinde uzun yıllardır hizmet vermektedir.

CP Series | Steel Platform Weighbridge

Vehicle weighbridges are used under silos and at factory gates to weigh raw material for pushing and selling. Weighing data is saved in the system safely by weighing software. Costumer, metarial info etc. can be monitored daily, monthly or in the date range.
This type of weighbridges is being used since many years in our country. It has a strong structure designed. According to the heavy duty conditions. Weighbridge platform is made entirely of steel profiles. Which can be produced in various sizes and capacities of our scales serve for many years in the country and abroad.

ISO 9001
EN 45501
IP68

Ürün Teknik Özellikleri | Properties Of The Product

Kod | Model	**Ölçüler** | Dimensions	**Kapasite** | Capacity	**Taksimat** | Division	**Kadememli Taksimat** Gradual Division	**Loadcell Adet** Loadcell Unit
CP/08	3x8 m	50-60 t	20 kg	20/10 kg	6 Adet/30 t
CP/09	3x9 m	50-60 t	20 kg	20/10 kg	6 Adet/30 t
CP/12	3x12 m	60 t	20 kg	20/10 kg	6 Adet/30 t
CP/14	3x14 m	60 t	20 kg	20/10 kg	8 Adet/30 t
CP/16	3x16 m	60 t	20 kg	20/10 kg	8 Adet/30 t
CP/16	3x16 m	80-100 t	50 kg	50/20 kg	8 Adet/30 t
MC/18	3x18 m	80-100 t	50 kg	50/20 kg	10 Adet/30 t
MC/20	3x20 m	80-100 t	50 kg	50/20 kg	10 Adet/30 t
MC/22	3x22 m	80-100 t	50 kg	50/20 kg	10 Adet/30 t

Elektronik Tartım Sistemi | Electronic Weighing System

Bilgisayar
Computer

Gösterge
Indicator

Yazıcı
Printer

Loadcell
OIML R60-C3

Bağlantı Kutusu
Junction Box

Opsiyonel Aksesuarlar | Optionel Accessories

Harici Göstergeler
External Indicator

Araç Tanıma
Vehicle Identification

Trafik Işığı
Traffic Lamp

Kamera Sistemi
Camera System

Yan korkuluklar
Side Barriers

Bariyer
Barrier

Mesaj Panosu
Message Panel

Platform Baskülleri

- Bilim, Sanayi Ve Teknoloji Bakanlığı'nın kabul ettiği hassasiyettedir.
- 220 VAC - 50 Hz. çalışma gerilimi vardır.
- Çalışma sıcaklığı -20°C ile +60°C dir.
- Opsiyonel olarak harici gösterge (100m. kadar) bağlanabilir.
- Dijital gösterge endikatör, isteğe göre baskül haricinde, duvara ve masaya monte edilebilir.
- Dijital filitreleme yapılabilir. Hata uyarı mesajları vardır.
- Toza ve neme karşı korumalı, RS 232C seri çıkışı bulunmaktadır.
- Dara alma, sıfır ve durgunluk özelliği mevcuttur.
- Platform paslanmaz kromdan veya boyalı yapılabilir.
- Sayma özelliği bulunmaktadır.
- 2009/23-AT Avrupa Tip Sistem onaylıdır.
- CE standartı mevcuttur. - Dahili akü besleme bulunmaktadır.

Platform Scales

- Precision approved by Ministry of Science, Industry and Technology.
- 220 VAC - 50 Hz. working voltage. - Working temperature -20°C +60°C
- External indicator can be connected. (max 100m.) (Optional)
- Digital indicator can be placed to the table or on the wall.
- Digital filtering.
- Error warning message.
- Protected against the dust and humidityi it has RS 232C serial port.
- Tare detuction, zero and stagnation facilities.
- Platform can be produced from Cr.or painted equipment.
- 2009/23 EC Type System approved. - CE approval.
- Inner battery is available.

Ürün Teknik Özellikleri | Properties Of The Product

Açıklama | Description	Kod | Model	Kapasite Taksimat | Capacity Division	Ölçüler | Dimensions
CE Belgeli Akülü Endikatör 1 ad. Loadcell Boyalı Taşıyıcı Şase RS 232 Seri Port Parça Sayıcı Özelliği CE Approved Inner Battery 1 Unit Loadcell Painted Chasis RS 232 Serial Port Piece Countable	TA210-40	30 kg / 10 gr	30x40 cm
	TA210-50/60	50-60 kg / 20 gr	40x50 cm
	TA210-150/2	150 kg / 50 gr	70x80 cm
	TA210-300/1	300 kg / 100 gr	70x80 cm
	TA210-500/1	500 kg / 200 gr	60x70 cm
	TA210-500/2	500 kg / 200 gr	70x80 cm

ISO 9001 · CE · TC · CMI · OIML · EN 45501 · IP68 · FM APPROVED

Ağır Hizmet Baskülleri | Heavy-Duty Scales

Ürün Teknik Özellikleri | Properties Of The Product

Açıklama | Description	**Kod** | Model	**Kapasite Taksimat** | Capacity Division	**Ölçüler** | Dimensions
CE Belgeli **Akülü Endikatör** **4 ad. Loadcell** **Bağlantı Kutusu** **Boyalı Taşıyıcı Şase** **RS 232 Seri Port** **Parça Sayıcı Özelliği** CE Approved Inner Battery 4 Unit Loadcell Junction Box Painted Chasis RS 232 Serial Port Piece Countable	**TA210-500**	**500 kg / 200 gr**	**100x100 cm**
	TA210-1000/1	**1000 kg / 500 gr**	**100x100 cm**
	TA210-1000/2	**1000 kg / 500 gr**	**120x120 cm**
	TA210-2000/1	**2000 kg / 1000 gr**	**120x120 cm**
	TA210-1000/3	**1000 kg / 500 gr**	**150x150 cm**
	TA210-2000/2	**2000 kg / 1000 gr**	**150x150 cm**

Demirci Baskülleri | Blacksmith Scales

Ürün Teknik Özellikleri | Properties Of The Product

Açıklama | Description	**Kod** | Model	**Kapasite Taksimat** | Capacity Division	**Ölçüler** | Dimensions
CE Belgeli **Akülü Endikatör** **4 ad. Loadcell** **Korkuluk** **Kolona-Sehpa** **Boyalı Taşıyıcı Şase** **RS 232 Seri Port** CE Approved Inner Battery 4 Unit Loadcell Railing Column - Easel Painted Chasis RS 232 Serial Port	**TA210-2000**	**2000 kg / 1 kg**	**100x200 cm**
	TA210-3000	**3000 kg / 1 kg**	**100x200 cm**
	TA210-3000/1	**3000 kg / 1 kg**	**120x240 cm**
	TA210-5000	**5000 kg / 2 kg**	**120x240 cm**
	TA210-5000/1	**5000 kg / 2 kg**	**150x300 cm**
	TA210-7000	**7000 kg / 5 kg**	**150x300 cm**

Elektronik Tartım Sistemi
Electronic Weighing System

Indicator
(OIML ve CE onaylı
RS 232 seri çıkış)
IP65 Koruma

Bağlantı Kutusu
Junction Box
TBK 4-6-8 Loadcell
Cr Kasa

Loadcell
Lama Tip
4 Adet

Termal Yazıcı (Opsiyonel)
Thermal Printer (Optional)

Rampalı Ağır Hizmet Baskülleri

- **Bilim, Sanayi Ve Teknoloji Bakanlığı'nın kabul ettiği hassasiyettedir.**
- **220 VAC - 50 Hz. çalışma gerilimi vardır.**
- **Çalışma sıcaklığı -20 C° ile +60 C° dir.**
- **Opsiyonel olarak harici gösterge (100m. kadar) bağlanabilir.**
- **Dijital gösterge endikatör, isteğe göre baskül haricinde, duvara ve masaya monte edilebilir.**
- **Dijital filitreleme yapılabilir. Hata uyarı mesajları vardır.**
- **Toza ve neme karşı korumalı, RS 232C seri çıkışı bulunmaktadır.**
- **Dara alma, sıfır ve durgunluk özelliği mevcuttur.**
- **Platform boyalı yapılabilir.**
- **Sayma özelliği bulunmaktadır.**
- **Avrupa Tip Sistem onaylıdır. - CE satandartı mevcuttur.**
- **Dahili akü besleme bulunmaktadır.**

Platform Scales

- Precision approved by Ministry of Science, Industry and Technology.
- 220 VAC - 50 Hz. working voltage. - Working temperature -20 C +60 C
- External indicator can be connected. (max 100m.) (Optional)
- Digital indicator can be placed to the table or on the wall.
- Digital filtering. - Error warning message.
- Protected against the dust and humidityi it has RS 232C serial port.
- Tare detuction, zero and stagnation facilities.
- Platform is painted.
- EC Type System approved. - CE approval.
- Inner battery is available.

Ürün Teknik Özellikleri | Properties Of The Product

Açıklama | Description	**Kod** | Model	**Kapasite Taksimat** | Capacity Division	**Ölçüler** | Dimensions
CE Belgeli Akülü Endikatör 1 ad. Loadcell Boyalı Taşıyıcı Şase RS 232 Seri Port Parça Sayıcı Özelliği CE Approved Inner Battery 1 Unit Loadcell Painted Chasis RS 232 Serial Port Piece Countable	TA210-500/R	500 kg / 200 gr	100x100 cm
	TA210-1000/1R	1000 kg / 500 gr	100x100 cm
	TA210-1000/2R	1000 kg / 500 gr	120x120 cm
	TA210-2000/1R	2000 kg / 1000 gr	120x120 cm

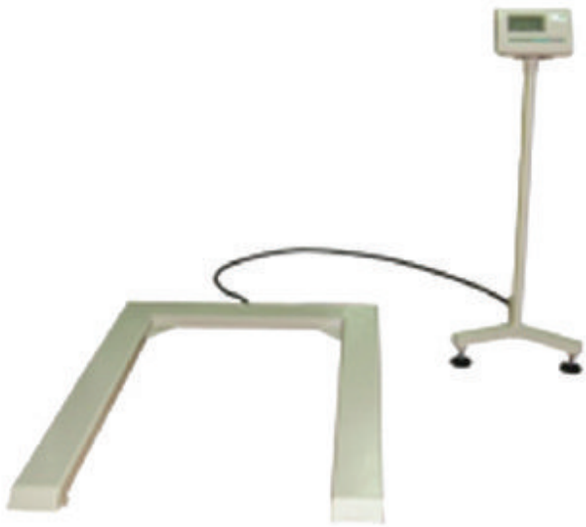

Transpalet Tartım Baskülü

Model TPT ürünümüz rahat hareket sağlayan tekerlekler üzerinde kolay taşındığından istenilen yerde paletlerin tartılmasını sağlar.

- 220 V - 50 Hz. çalışma gerilimi vardır.
- Çalışma sıcaklığı -20°C ile + 60°C'dir.
- Şarj edilebilir bataryaları ile minimum 48 saat sürekli çalışabilir.
- Dijital filitreleme yapılabilir. - Hata uyarı mesajları vardır.
- Toza ve neme karşı korumalı, RS 232C seri çıkış mevcuttur.
- Dara alma, sıfır ve durgunluk özelliği mevcuttur.

Transpallet Scales

Due to its easy transportation our Model TPT is brought to the required site and weights the pallets there.

- 220 V - 50 Hz working volt°age
- Working temperature -20 C - + 60 C.
- Rechargable battery works till min. 48 hours
- Digital filtering. - Error warning message
- Protected against the dust and humidity, it has RS 232C serial port
- Tare detuction, zero and stagnation facilities.

Ürün Teknik Özellikleri | Properties Of The Product

Kod | Model	**Kapasite** | Capacity	**Hassasiyet** | Division
TPT-1000	1000 kg	0,5 kg
TPT-2000	2000 kg	1 kg
TPT-3000	3000 kg	1 kg

Elektronik Tartım Sistemi
Electronic Weighing System

Indicator
(OIML ve CE onaylı
RS 232 seri çıkış)
IP65 Koruma

Bağlantı Kutusu
Junction Box
TBK 4-6-8 Loadcell
Cr Kasa

Loadcell
30 Ton
4 Adet

Yazıcı (Opsiyonel)
Printer (Optional)

Mermer Tartım Baskülleri

- **Bilim, Sanayi Ve Teknoloji Bakanlığı'nın kabul ettiği hassasiyettedir.**
- **220 VAC - 50 Hz. çalışma gerilimi vardır.**
- **Çalışma sıcaklığı -20°C ile +60°C dir.**
- **Opsiyonel olarak harici gösterge (100m. kadar) bağlanabilir.**
- **Dijital gösterge endikatör, isteğe göre baskül haricinde, duvara ve masaya monte edilebilir.**
- **Dijital filitreleme yapılabilir. Hata uyarı mesajları vardır.**
- **Toza ve neme karşı korumalı, RS 232C seri çıkışı bulunmaktadır.**
- **Dara alma, sıfır ve durgunluk özelliği mevcuttur.**
- **Platform boyalı yapılabilir.**
- **Sayma özelliği bulunmaktadır.**
- **Avrupa Tip Sistem onaylıdır. - CE satandartı mevcuttur.**
- **Dahili akü besleme bulunmaktadır.**

Marble Weighing Scales

- Precision approved by Ministry of Science, Industry and Technology.
- 220 VAC - 50 Hz. working voltage. - Working temperature -20°C +60°C
- External indicator can be connected. (max 100m.) (Optional)
- Digital indicator can be placed to the table or on the wall.
- Digital filtering. - Error warning message.
- Protected against the dust and humidityi it has RS 232C serial port.
- Tare detuction, zero and stagnation facilities.
- Platform is painted.
- EC Type System approved. - CE approval.
- Inner battery is available.

Ürün Teknik Özellikleri | Properties Of The Product

Kod | Model	**Ölçüler** | Dimensions	**Kapasite** | Capacity	**Taksimat** | Division
TA210-MB/30T	240x240 cm	30000 kg	10 kg
TA210-MB/40T	200x300 cm	40000 kg	10 kg

ISO 9001
CE
TC
CMI
OIML
EN 45501
IP68
FM APPROVED

Elektronik Tartım Sistemi
Electronic Weighing System

Indicator
(OIML ve CE onaylı
RS 232 seri çıkış)
IP65 Koruma

Bağlantı Kutusu
Junction Box
TBK 4-6-8 Loadcell
Cr Kasa

Yazıcı (Opsiyonel)
Printer (Optional)

Hayvan Baskülü

- **Model HB Serisi Hayvan Tartım Baskülleri, canlı hayvanların gelişimini, büyükbaş, küçükbaş hayvanların ve hipodromlarda atların kilolarını tespit etmek amacıyla kullanılmaktadır.**
- **220 VAC - 50 Hz. çalışma gerilimi vardır.**
- **Çalışma sıcaklığı -20°C ile +60°C dir.**
- **Opsiyonel olarak harici gösterge (100m. kadar) bağlanabilir.**
- **Endikatör, basküle, duvara veya masaya monte edilebilir.**
- **Dijital filitreleme yapılabilir. Hata uyarı mesajı vardır.**
- **Toza ve neme karşı korumalı, RS 232C seri çıkışı bulunmaktadır.**
- **Dara alma, sıfır ve durgunluk özelliği mevcuttur.**
- **Çukurlu veya çukursuz olarak alınabilir.**
- **Avrupa Tip Sistem onaylıdır. - CE satandartı mevcuttur.**
- **Dahili akü besleme bulunmaktadır.**
- **İstenildiğinde hayvanların tartımı ile ilgili raporlar ve çıktı almak için bilgisayar ve EPSON LX300 yazıcı bağlanarak, daha metodlu üretim izlemesi yapılmaktadır.**

Animal Weighing Scales

- Model HB Series is used for checking the growth of livestock and weights of animals such as sheep, cattle and horses at hippodrome
- 220 VAC - 50 Hz. working voltage.
- Working temperature -20°C - +60°C
- External indicator can be connected. (max 100m.) (Optional)
- Digital indicator can be placed to the table or on the wall.
- Protected against the dust and humidityi it has RS 232C serial port.
- Tare detuction, zero and stagnation facilities.
- Can be used with or without the scale pit.
- EC Type System approved. - CE approval.
- Inner battery is available.
- For more methodical production monitoring a computer and EPSON LX300 printer can be connected to print reports of animal weighing result.(Optional)

Ürün Teknik Özellikleri | Properties Of The Product

Kod | Model	**Ölçüler** | Dimensions	**Kapasite** | Capacity	**Taksimat** | Division
HB/1000	100x200 cm	1000 kg	0,5 kg
HB/2000	100x200 cm	2000 kg	1 kg

Model HB/2000

Model V1

Model V1/B

Varil - IBC Dolum Makinaları

Genel Özellikler

- Şase 304 Cr. ve siyah mamül malzemeden imal edilmiştir.
- Dolum esnasında özelliği değişmemektedir.
- Dolum indikatörü bir pano içine yerleştirilmiştir.
- Makinanın çalışabilir hava basıncı 8 atmosferdir.

Barrel - IBC Filling Machines

Genel Özellikler

- Chassis is made of 304 Cr. and special black material.
- Material characteristics do not chance during filling process.
- Digital indicator can be placed to the table or on the wall.
- Filling indicator is located on a panel.
- Workable air pressure of the machine is 6-8 atmosphere

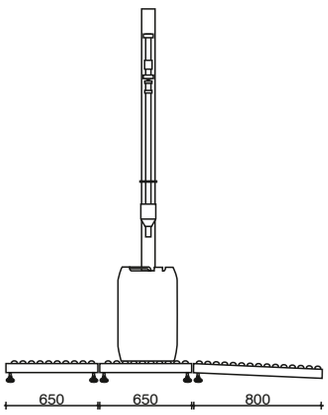

Ön Görünüş | Front View

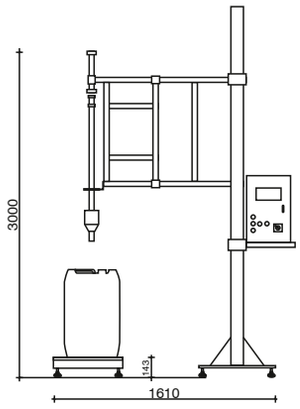

Yan Görünüş | Side View

Model V1 ve V1/B Teknik Özellikleri

- Tartım platformlarında 500 kg.'lık loadcell kullanılmaktadır.
- Dolum endikatörü 30 kg.'dan 300 kg.'a kadar set edilebilir.
- Ölçüm sistemi maksimum hata oranı ± 50 gr ve ± 100 gr arasında değişir.

Model V1 ve V1/B Technical Details

- 500 kg loadcells are used on scale platforms.
- Filling indicator can be set from 30 kg to 300 kg.
- Fault rate of the measurement system is within ± 50 gr and ± 100 gr range max.

Ürün Teknik Özellikleri | Properties Of The Product

Kod | Model	**Kapasite** | Capacity	**Taksimat** | Division
V1	50 ad/sa-pcs/h	100 gr

ISO 9001

CE

Ex

Model V4 Teknik Özellikleri

- Tartım platformlarında 2000 kg.'lık loadcell kullanılmaktadır.
- Dolum endikatörü 60 kg.'dan 1500 kg.'a kadar set edilebilir.
- Ölçüm sistemi maksimum hata oranı ± 100 gr ve ± 200 gr arasında değişir.

Model V1 ve V1/B Technical Details
- 2000 kg loadcells are used on scale platforms.
- Filling indicator can be set from 60 kg to 1500 kg.
- Fault rate of the measurement system is within ± 100 gr and ± 200 gr range max.

Ürün Teknik Özellikleri | Properties Of The Product

Kod | Model	**Dolum Ağzı** | Filling Mouth	**Kapasite** | Capacity	**Taksimat** | Division
V4	1 adet - unit	80-100 ad/sa-pcs/h	500 gr

**** Kapasiteler kullanılacak olan pompaya göre değişkenlik gösterir.***

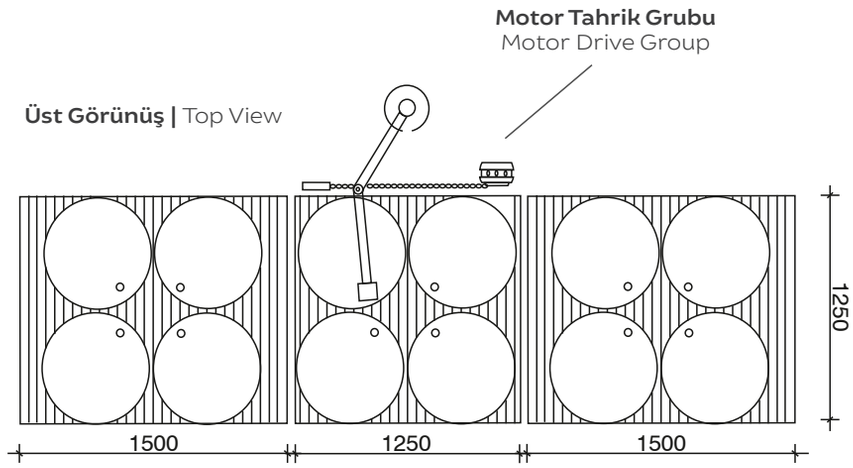

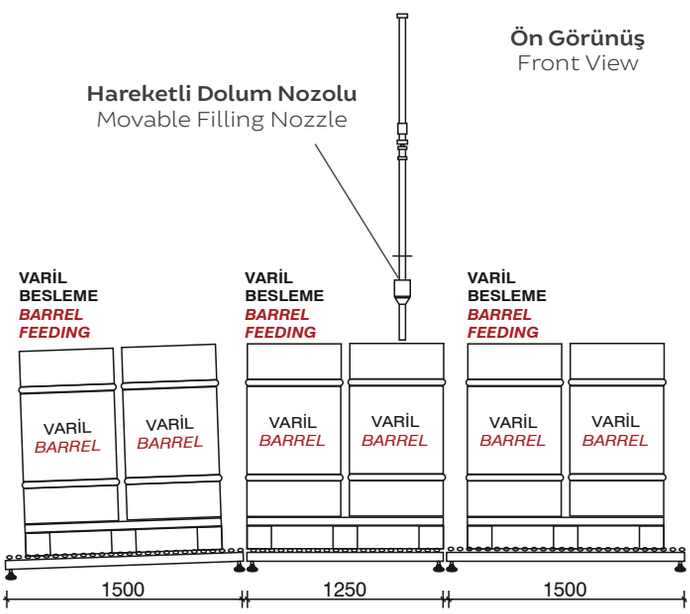

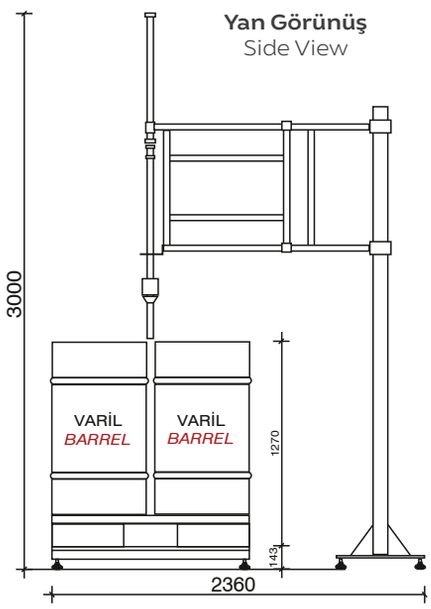

ISO 9001

Model T/PRO

Otomatik Teneke - Bidon Dolum Makinaları

Model T/PRO Serisi; Gıda sektöründe zeytinyağı, ayçiçek yağı, soya, mısırözü yağı, şalgam ve limon suyu vb. ürünlerde, endüstriyel ortamda ise boya, tiner, vernik, madeni yağ çeşitleri, kimyasal sıvı madde, sıvı sabun vb. ürünlerin dolumunda kullanılmaktadır.

Automatic Tin Can Filling Machines

Model T/PRO Serisi; are used in the food sector for filling olive oil, sun flowe oil, soybean oil, corn seed oil, turnip juice, lemon juice, etc. and also are used for the industrial filling materials like paint, thinner, varnish, lube oil, chemicals in liquid form, liquid soap, etc.

Ürün Teknik Özellikleri | Properties Of The Product

Kod | Model	**Dolum Ağzı** | Filling Mouth	**5 lt**	**10 lt**	**18 lt**
T4/PRO	**4 adet -** units	**550 adet/saat -** pcs/h	**500 adet/saat -** pcs/h	**400 adet/saat -** pcs/h
T6/PRO	**6 adet -** units	**760 adet/saat -** pcs/h	**720 adet/saat -** pcs/h	**600 adet/saat -** pcs/h
T8/PRO	**8 adet -** units	**1000 adet/saat -** pcs/h	**960 adet/saat -** pcs/h	**800 adet/saat -** pcs/h

Otomatik Teneke Dolum Makinası Özellikleri

- **Konveyor şasesi 304 Cr. malzemeden imal edilmiştir.**
- **Konveyör, 1.5 HP redüktörlü motor ile hareket etmektedir.**
- **Korkuluklar, 304 Cr malzemeden ve genişlik ayarı yapılabilecek şekildedir.**
- **Dolum esnasında malzeme özelliği değişmemektedir.**
- **Tartım platformlarında 50 kg.'lık loadceller kullanılmaktadır.**
- **Kapak kapama ünitesi 1 adet olup pnömatik darbe tesirli çalışır.**
- **PLC ve dolum endikatörü bir pano içine yerleştirilmiştir.**
- **Dolum endikatörü 3 kg.'dan 30 kg.'a kadar set edilebilir.**
- **Ölçüm sisteminin maksimum hata oranı ±5 gr ve ±20 gr ara**
- **Ölçüm sisteminin minimum taksimatı 10 gr. dır**
- **Makinanın çalışabilir hava basıncı 6-8 atmosferdir.**

Autamatic Tin Can Filling Technical Details

- Conveyort chassis is made of 304 Cr
- Conveyor is driven by 1.5 HP reduction engine.
- Banisters are width controlled and made of 304 Cr
- Material characteristics do not change during filling process.
- 50 kg. loadcells are used on the scale platforms.
- Number of scale platforms is equal to the number of filling ports.
- 1 cap closing unit with effective pneumatic stroke.
- PLC and other electronic, electrical components are located on a panel.
- Filling indicator can be set from 3 kg. to 30 kg.
- Maximum fault rate of the easurement system is within the range of ±5 gr. ±20 gr
- Minimum division of the measurement system is 10 gr
- Workable air pressure of the machine is 6-8 atmosphere.

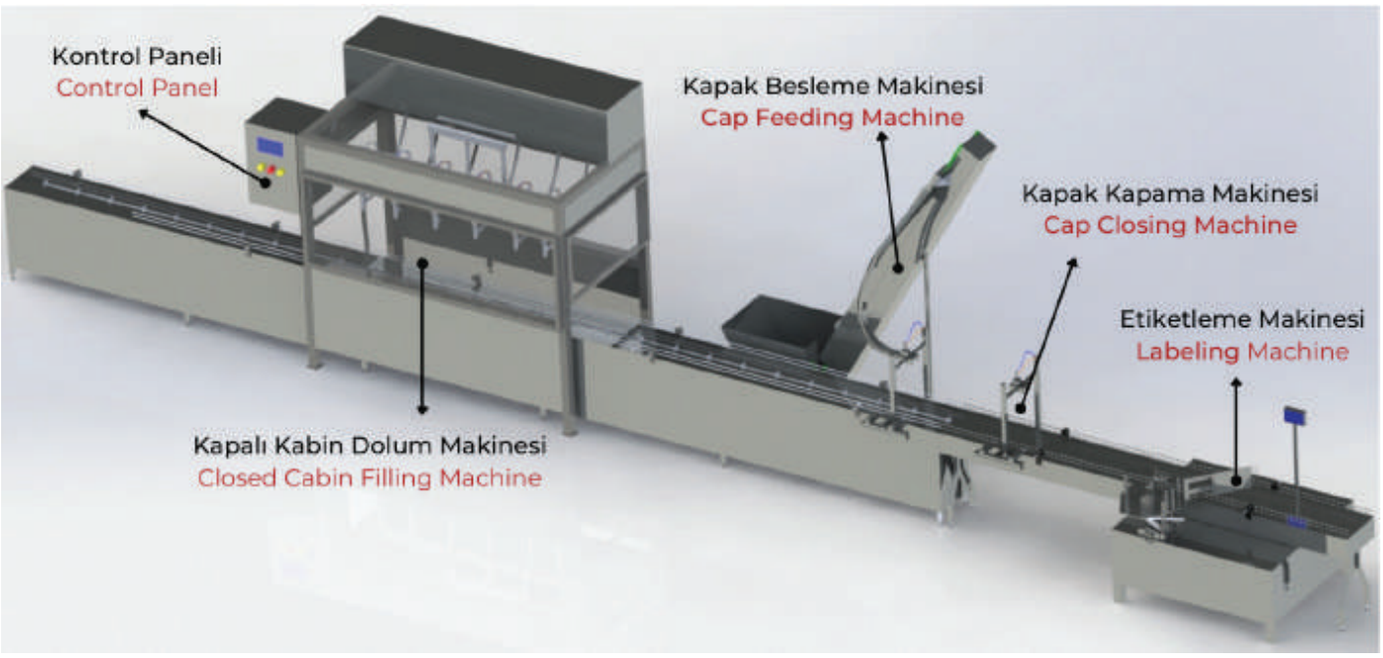

Otamatik Teneke Makina Ölçüleri | Automatic Tin Can Filling Machine Dimensions

Kod | Model	A	B	C	D	E
4'lü - 4 headed	80 cm	600 cm	190 cm	200 cm	120 cm
6'lı - 6 headed	80 cm	900 cm	220 cm	200 cm	120 cm
8'li - 8 headed	80 cm	1200 cm	280 cm	200 cm	120 cm

ISO 9001

Model T4/4000

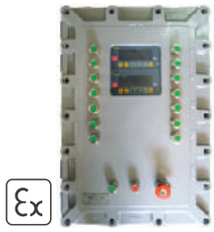

Expoof Kontrol Paneli
Exproof Control Panel

Model T1/2000-Cr Ex

Yarı Otomatik Teneke Dolum Makinaları

Model T1 Serisi; Gıda sektöründe zeytinyağı, ayçiçek yağı, soya, mısırözü yağı, şalgam ve limon suyu vb. ürünlerde, endüstriyel ortamda ise boya, tiner, vernik, madeni yağ çeşitleri, kimyasal sıvı madde, sıvı sabun vb. ürünlerin dolumunda kullanılmaktadır.

Semi Automatic Tin Can Filling Machines

Model T/1 Series; are used in the food sector for filling olive oil, sun flowe oil, soybean oil, corn seed oil, turnip juice, lemon juice, etc. and also are used for the industrial filling materials like paint, thinner, varnish, lube oil, chemicals in liquid form, liquid soap, etc.

Ürün Teknik Özellikleri | Properties Of The Product

Kod | Model	**Dolum Ağzı** | Filling Mouth	**3 lt**	**5 lt**	**18 lt**	**Enerji**| Power
T1/1000 - T1000-Cr	**1 adet -** units	**150 adet/saat -** pcs/h	**120 adet/saat -** pcs/h	**80 adet/saat -** pcs/h	**100 W/h**
T1/2000 - T2000-Cr	**2 adet -** units	**280 adet/saat -** pcs/h	**200 adet/saat -** pcs/h	**150 adet/saat -** pcs/h	**100 W/h**
T1/3000 - T3000-Cr	**3 adet -** units	**350 adet/saat -** pcs/h	**280 adet/saat -** pcs/h	**220 adet/saat -** pcs/h	**100 W/h**
T1/4000 - T4000-Cr	**4 adet -** units	**420 adet/saat -** pcs/h	**350 adet/saat -** pcs/h	**290 adet/saat -** pcs/h	**100 W/h**

** Kapasiteler ürünün yoğunluğuna, ambalajın şekline ve makinaya beslenme hızına göre değişkenlik gösterebilir.*

Yarı Otomatik Pet Şişe Dolum Makinası

Teknik Özellikleri

- **Dolum esnasında malzeme özelliği değişmemektedir.**
- **Tartım platformlarında 50 kg'lık loadceller kullanılmaktadır.**
- **250 ml'den 30 lt'ye kadar pet-şişe-tenekelerin dolumu için uydundur.**
- **Dolum ağzı sayısı kadar tartım platformu bulunmaktadır.**
- **Kapak kapama ünitesi 1 adet olup pnömatik darbe tesirli çalışır.**
- **Kapak kapama ünitesi 1 adet olup pnömatik darbe tesirli veya içine yerleştirilmiştir .**
- **Dolum endikatörü 0,25 kg.'dan 30 kg.'a kadar set edilebilir.**
- **Ölçüm sisteminin maksimum hata oranı ±5 gr ve ±20 gr arasında değişir.**
- **Ölçüm sisteminin minimum taksimatı 5 gr. dır.**
- **Makinanın çalışabilir hava basıncı 6-8 atmosferdir.**
- **DPmodel marka krom dişli pompa kullanılmaktadır.**

Semi Automatic Pet-Bottle Filling Machine

Technical Details

- Material characteristics do not change during filling process.
- 50 kg. loadcells are used on the scale platforms.
- Suitable for filling pet-bottles-glass bottles and tin cans from 250 ml. to 30lt.
- Number of scale platforms is equal to the number of filling mouths.
- 1 cap closing unit with effective pneumatic stroke or squeeze system.
- Filling indicators, air and electronic systems are located in the chassis.
- Filling indicators can be set from 0,25 kg. to 30 kg.
- Maximum fault rate of the easurement system is within the range of ±5 gr. ±20 gr
- Minimum division of the measurement system is 5 gr
- Workable air pressure of the machine is 6-8 atmosphere
- DP model krom dişili pompa kullanılmaktadır.

Ürün Teknik Özellikleri | Properties Of The Product

Kod | Model	**Dolum Ağzı** | Filling Mouth	**1 lt**	**3 lt**	**5 lt**	**18 lt**	**Enerji**| Power
T1/1000 - T1000-Cr	**1 adet -** units	**180 adet/saat -** pcs/h	**150 adet/saat -** pcs/h	**120 adet/saat -** pcs/h	**80 adet/saat -** pcs/h	**100 W/h**
T1/2000 - T2000-Cr	**2 adet -** units	**320 adet/saat -** pcs/h	**280 adet/saat -** pcs/h	**200 adet/saat -** pcs/h	**150 adet/saat -** pcs/h	**100 W/h**

ISO 9001

CE

Model Mono/2000

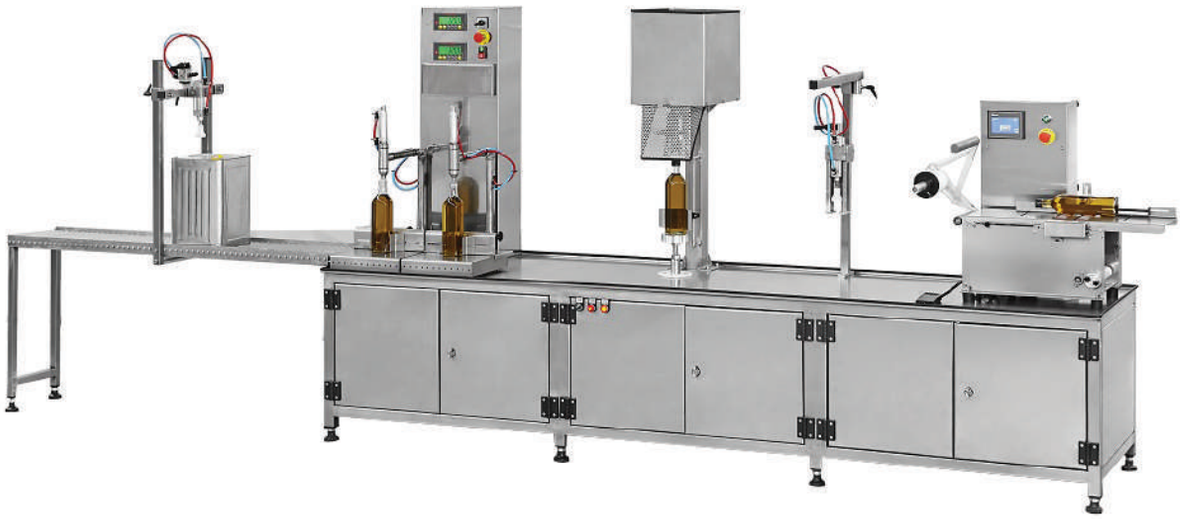

Yarı Otomatik Monoblok Dolum Makinaları

Model Mono Serisi; Gıda sektöründe zeytinyağı, ayçiçek yağı, soya, mısırözü yağı, şalgam ve limon suyu vb. ürünlerde, endüstriyel ortamda ise boya, tiner, vernik, madeni yağ çeşitleri, kimyasal sıvı madde, sıvı sabun vb. ürünlerin dolumunda kullanılmaktadır.

Semi Automatic Monoblock Filling Machines

Model Mono Series; are used in the food sector for filling olive oil, sun flowe oil, soybean oil, corn seed oil, turnip juice, lemon juice, etc. and also are used for the industrial filling materials like paint, thinner, varnish, lube oil, chemicals in liquid form, liquid soap, etc.

Ürün Teknik Özellikleri | Properties Of The Product

Kod | Model	**Dolum Ağzı** | Filling Mouth	**1 lt**	**5 lt**	**18 lt**
Mono/2000	**1 adet -** units	**360 adet/saat -** pcs/h	**240 adet/saat -** pcs/h	**160 adet/saat -** pcs/h
Mono/3000	**2 adet -** units	**460 adet/saat -** pcs/h	**300 adet/saat -** pcs/h	**220 adet/saat -** pcs/h

Teknik Özellikleri

- **Dolum esnasında malzeme özelliği değişmemektedir.**
- **Tartım platformlarında 50 kg'lık loadceller kullanılmaktadır.**
- **Makina komple AISI 304 Cr malzemeden imal edilmektedir.**
- **Hava tesisatı ve elektronik tesisat makina şasesi içine yerleştirilmiştir.**
- **Dolum endikatörleri 250cc. ile 18 lt. arasındaki değerlere set edilebilir.**
- **Ölçüm sisteminin hata oranı ± 5- 20 gr taksimatı (tartım aralığı) 5 gr'dır.**
- **Makinenin çalışabilir hava basıncı 6 - 8 atmosferdir.**

Technical Details

- Material characteristics do not change during filling process.
- 50 kg. loadcells are used on scale platforms.
- Machine produced from AISI 304 Cr. equipment.
- Air and electricity systems are located into the machine.
- Filling indicators can be set from 250cc. to 18lt. Fault rate of the measurement system is ± 5-20gr. Division is 5gr.
- Workable air pressure of the machine ,s 6-8 atm.

Yarı Otomatik Monoblok Dolum Makinası
Semi Automatic Monoblock Filling Machine

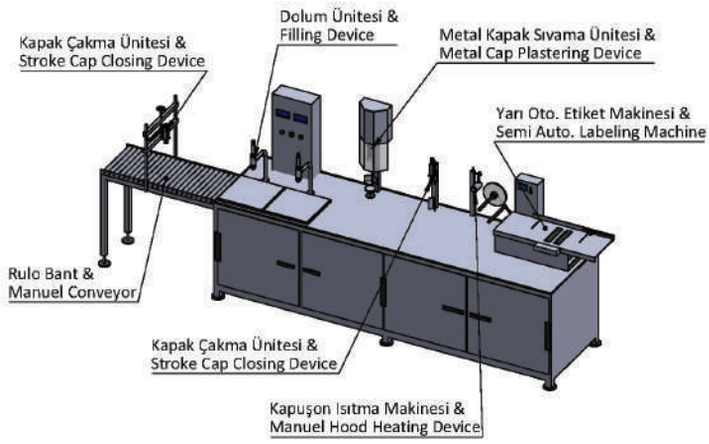

Opsiyonel Aksesuarlar

Çakma (Plastik) Kapak Kapatma Ünitesi

AISI 304 Cr. malzemeden imal makine hattının üzerine akuple edilmiştir. Yükseklik ayarı ile şişe boyu ayarlaması mevcuttur. Ambalajın üzerine elle konulmuş olan plastik kapakları pnömatik olarak darbe ile kapama işlemi yapar.

Yarı Otomatik Alüminyum Metal Kapak Sıvama Ünitesi

Cam Şişelerdeki metal sıkma tip kapakların sıvanarak kapatılmasında kullanılır. AISI 304 Cr. malzemeden imal edilmiştir. 4 bıçaklı modül kullanılmaktadır. Kapak tipi: 25-24/31 24 mm.

Kapşon Isıtma Ünitesi

Kapakları kapanmış şişelere tezgah üzerinde operatör tarafından ağzına kapşonlar yerleştirilir, ısıtıcıya giren şişlere kapşonlar ünite içinde yapışır. Üzerinde ısı ayarı mevcuttur.

Çift Taraflı veya Yuvarlak Yarı Otomatik Etiketleme Ünitesi

AISI 304 Cr. malzemeden imal, yuvarlak şişelerin arka ve ön yüzüne şişeyi çevirerek etiketlerin yapıştırma işini gerçekleştirir.

Optionel Accessories

Stroke (Plastic) Cap Closing Device

Closes the caps with the pneumatic stroke system which are feeded manually. It is adjustable according to the bottle sizes. Device made from AISI 304 Cr. equipment and connected to the machine.

Semi Automatic Metal Cap Closing Device

Closes the bottles' metal caps with the plastering system. The device is made from AISI 304 Cr. equipment. Module made from 4 knifes and cap types are 25-24/31-24mm.

Hoot Heating Device

After the caps are closed hoots are placed to the bottles by the operator and the device sticks the hoot the bottle. The device has a heat setting.

Two Sided or Rounded Semi Automatic Labeling Device

Sticks the lables to the bottles as two sided or rounded type with the help of the operator The device is made from AISI 403 Cr. equipment.

Pet-Şişe Dolum Makinaları

Model P Serisi; Gıda sektöründe zeytinyağı, ayçiçek yağı, soya, mısırözü yağı, şalgam ve limon suyu vb. ürünlerde, endüstriyel ortamda ise boya, tiner, vernik, madeni yağ çeşitleri, kimyasal sıvı madde, sıvı sabun vb. ürünlerin dolumunda kullanılmaktadır.

Pet-Bottle Filling Machines

Model P Series; are used in the food sector for filling olive oil, sun flowe oil, soybean oil, corn seed oil, turnip juice, lemon juice, etc. and also are used for the industrial filling materials like paint, thinner, varnish, lube oil, chemicals in liquid form, liquid soap, etc.

Pet-Şişe Dolum Makinası Teknik Özellikleri
- Palet bantta, gıdaya uygun özel plastik malzeme kullanılmıştır. - Konveyor şasesi 304 Cr malzemeden imal edilmiştir.
-Konveyör, 1,5 HP redöktörlü motor ile hareket ettirilmektedir. - Korkuluklar, 304 Cr malzemeden ve genişlik ayarı yapılabilecek şekildedir. - Dolum esnasında malzeme özelliği değişmemektedir.
- Kapak kapama ünitesi 1 adet olup pnömatik darbe tesirli çalışır. - Rezervtank 100 lt hacminde 1.5 mm 304 Cr. malzemeden imal edilmiştir. -PLC ve diğer elektronik, elektrik malzemeler bir pano içine yerleştirilmiştir. - Makinanın çalışabilir basıncı 6-8 atmosferdir.

Pet-Bottle Filling Machine Technical Detail
- Special plastic material is used on the track belt which is suitable for food sector. - Conveyor chassis is made 304 Cr. - Conveyor is driven by 1.5 HP reduction engine. - Banisters are width controlled and made of 304 Cr. - Material characteristics do not change during filling process. - cap closing unit with effective pneumatic stroke. - 100 liters tank is made of 1.5 mm thick 304 Cr. - PLC and other electronic, electrical components are located in a panel. - Workable air pressure of the machine is 6-8 atmosphere.

Ürün Teknik Özellikleri | Properties Of The Product

Kod | Model	**Dolum Ağzı** | Filling Mouth	**0,5 lt**	**1 lt**	**2 lt**	**Güç** | Power
P4/PRO	**4 adet -** units	**1200 adet/saat -** pcs/h	**900 adet/saat -** pcs/h	**550 adet/saat -** pcs/h	**100 W/h**
P6/PRO	**6 adet -** units	**1600 adet/saat -** pcs/h	**1300 adet/saat -** pcs/h	**750 adet/saat -** pcs/h	**100 W/h**
P8/PRO	**8 adet -** units	**2000 adet/saat -** pcs/h	**1800 adet/saat -** pcs/h	**1000 adet/saat -** pcs/h	**100 W/h**

**** Kapasiteler ürünün yoğunluğuna, ambalajın şekline ve makinaya beslenme hızına göre değişkenlik gösterebilir.***

ISO 9001

CE

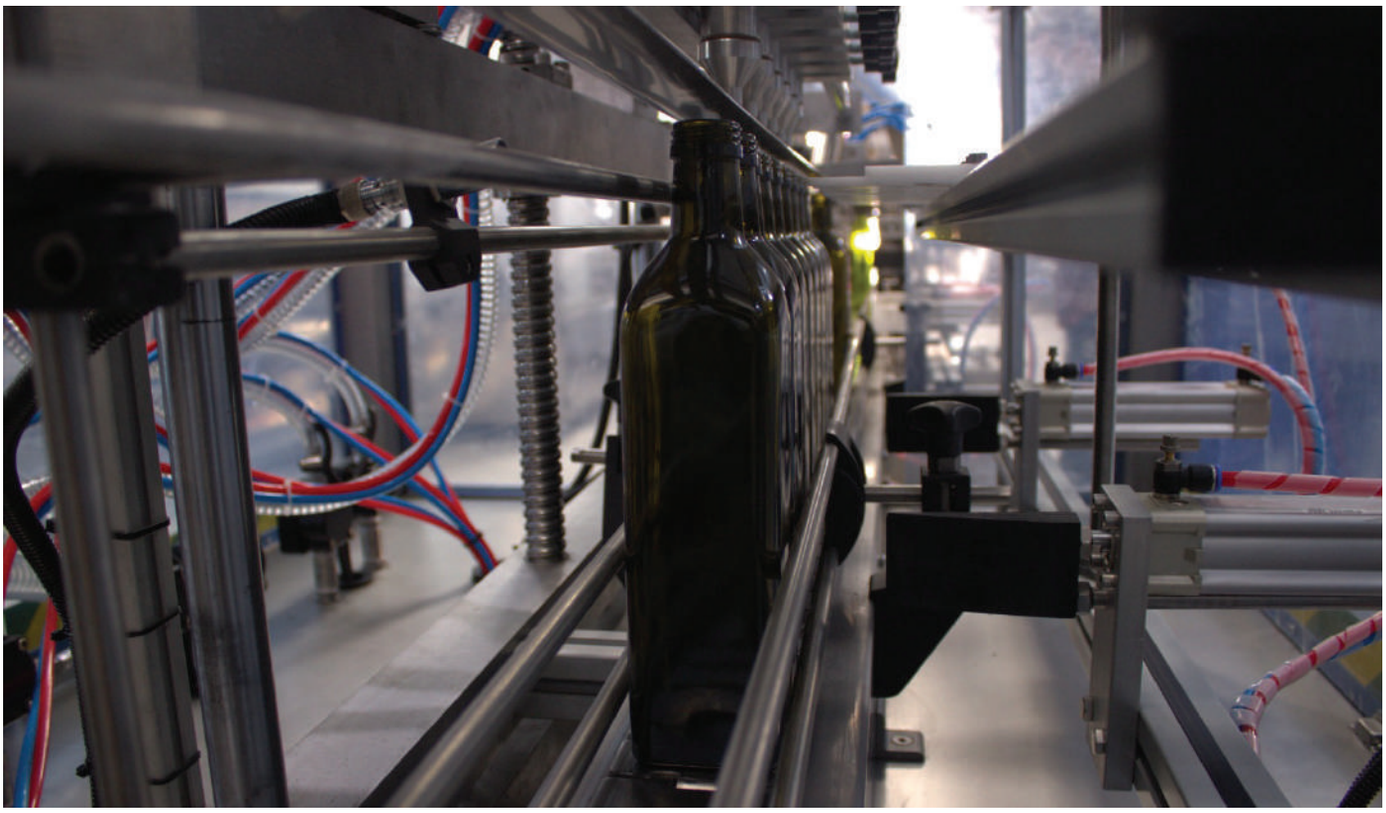

Kapalı Sistem Dolum Kabini

Dolum kabini tamamen kapalı olup, dolum esnasında toz ve benzeri maddelerden ambalajları koruma amaçlı düşünülmştür. Aynı zamanda makinanın tüm elektrik, elektronik ve pnömatik donanımları kabin arka tarafına yerleştirilmiştir. Kölay müdahale aynı zamanda düzenli, estetik görünüm sağlanmıştır. Tüm şase 304 Cr. malzemeden imal edilmiştir.

Close System Filling Cabin

Close system filling cabin protects the bottles from the outer effects of the environment. All the electrical, electronical and pneumatic system of the machine is located at the back of the cabin. All the chassis is made of 304 Cr. equipment.

Kapak Besleme Ünitesi

Dolumu tamamlanmış şişelerin kapak kapama ünitesine girmeden önce kapakların otomatik olarak şişenin ağzına yerleştirilmesi için tasarlanmıştır. Şişe ağız ölçüsüne göre değişken imal edilmektedir. Sistem dolum makinasının PLC'si tarafından kontrol edilmektedir. Sistem, işçi sayısını azaltmakta olup, makinaya pratiklik sağlamaktadır.

Cap Feeding Device

This device feeds the caps of the bottles automaticly before entering the cap closing device. It can be produced according to the dimentions of the caps. Device can be controled from the PLC screen. System makes the machine more practical and saves labour force.

Çakma Kapak Kapama Ünitesi

Dolum işlemi tamamlanan şişeler, konveyor bant üzerine yerleştirilmiş olan çakma kapak kapama ünitesine geldiğinde sensör durdurulur ve pnömatik darbe ile kapak kapama işlemi gerçekleşir. Kapaklar, şişeler üniteye gelmeden önce operatör tarafından manuel yada otomatik kapak besleme makinası ile şişelerin yerleştirilmelidir. Dolum kabininde yer alan PLC ekrandan tüm ayarları kolaylıkla yapılabilmektedir. 304 Cr. malzemeden imal edilmiştir.

Cap Closing Device

The device closes the bottles caps with the pneumatic stroke system. Caps have to be feedes by the operator manually or by the automatic cap feeding machine. From the PLC screen, which is located in the filling cabin, all the settings can be made. The device is made of 304 Cr. equipment.

Otomatik Sıvama Kapak Kapama

Dolum hattından gelen şişelerin metal kapaklarının sıvanarak kapatılması işlevini yerine getirir. Manuel yada otomatik olarak üzerine kapaklaro konmuş olan şişeler kapak kapama ünitesine girer. Pnömatik itici ile taşıyıcı banttan sıvama ünitesinin altına aktarılır. Burada kapakları sıvanan şişeler tekrar taşıyıcı banda geçirilerek işlem tamamlanır. Makinanın tüm şasesi ve kullanılan malzemeler krom olarak imal edilmiştir.

Automatic Plaster Cap Closing Device

The device closes the bottles metal caps with the plastering system. Manually or automaticly feeded caps enters the device with the bottle and system plasters the caps to the bottles. The device is made of chrome equipment.

Otomatik Pet-Şişe Bantlı Kapak Kapama Ünitesi

Banttan geçen şişelerin üzerine otomatik konulmuş olan plastik kapakları yukarıdan bant baskısı ile kapatır. AISI 304 Cr. malzemeden imal edilmiştir. Makina konveyör bandının üzerine monte edilir. Yükseklik ayarı ile şişe boyu ayarlaması mevcuttur. Kapasite: 3.000 adet/saat. Pet ambalajlarda ezilmeyi önleme amaçlı şişe ağız yolu bulunmaktadır.

Automatic Pet-Bottle Band Closing Unit

It closes the plastic caps, which are automatically placed on the bottles passing through the conveyor, with band pressure from above. Made of AISI 304 Cr. material. The machine is mounted on the conveyor belt. Bottle size adjustment is available with height adjustment. Capacity: 3.000 units/hour. Pet packages have a bottle mouth to prevent crushing.

Kapşon Besleme Ünitesi

Dolum hattına ilave edilen otomatik beslemeli kapşon dağıtıcı iki aşamada işlemi gerçekleştirir. İlk aşamada kapşon dağıtıcıdan rotasyonlu tambura aktarılır. İkinci aşamada ise tamburdan şişe boynuna geçilir. Tek katlı yatay besleme tablası ve kapşonu şişe ağzına iten piston bulunmaktadır. Tamamı paslanmaz çelik baza üzerine monte edilmiştir. Bağımsız kontrol paneli bulumaktadır. 80 mm yükseklik ve 40 mm çapa kadar kapşonlarla kullanılabilmektedir. Max çalışma hızı 3.000 ad./saattir.

Hoot Feeding Device

Whic can be added to the filling line, performs the operation in two steps. At the first, the hood is transferred from the distributor to the rotating drum. In the second step, the hoot is passed to the bottle neck. There is a single level horizontal feeding table and a piston that pushes the hood into the mouth of the bottle. All are mounted on a stainless steel base. There is an independent control panel Can work up to 80 mm. height and 40 mm. diameters hood dimentions. Max. working speed is 3.000 pcs/h.

Kapşon Isıtma Tüneli

Kapakları kapatılan şişeler, konveyor bantta ilerlerken geçtiği kapşon ısıtma tünelinde kapşon ile kaplanır. Isı derecesi dolum kabininde yer alan PLC ekrandan kolaylıkla ayarlanabilir.

Hoot Heating Tunnel

After the caps are closed, bottles pass through the hoot heating tunnel and the top of the bottles are covered with the hoot. The temperature cab be set from the PLC screen.

Otomatik Etiketleme Makinaları | Automatic Labeling Machines

Model ET-2 Çift Yönlü Pet-Şişe Otomatik Etiketleme Makinası
Model ET-2 Double Sided Pet-Bottle Automatic Labeling Machine

Model ET-2, köşeli ambalajların üzerine çift yönlü sticker rulo ile etiketleme işlemini gerçekleştirir. Etiketleme işlemi, ön ve arka yüzeylerde ayrı ayrı ve aynı anda gerçekleşir.Ambalajın üzerine komple etiket sarılması istendiği durumlarda Sarma (Yuvarlak Ambalaj) Etiketleme Aparatı ilave edilebilir.

Model ET-2, sticks labels on double side of angled bottles. Labeling is made at the same time separately to the both two sides of the bottles. In any need of complete bottle labeling Surround Labeling device can be added.

Model ET-1, köşeli ambalajların tek yönüne etiketleme işlemini gerçekleştirir. Ambalajın üzerine komple etiket sarılması istendiği durumlarda Sarma (Yuvarlak Ambalaj) Etiketleme Aparatı ilave edilebilir.

Model ET-1, sticks label on one side of angled bottles, in any need of complete bottle labeling Surround Labeling device can be added.

Model ET-1 Tek Yönlü Pet-Şişe Otomatik Etiketleme Makinası
Model ET-1 One Sided Pet-Bottle Automatic Labeling Machine

Model ET-2/Y, AISI 304 Cr. malzemeden imal, Yuvarlak ve prizmatik şişelere rulo etiketlerin yapıştırma işini gerçekleştirir.

Model ET-2/Y Made of AISI 304 Cr. metarial. It performs the job of sticking rool labels to round and prismatic bpttles.

Model ET-2/Y Çift Yönlü ve Yuvarlak Pet-Şişe Otomatik Etiketleme Makinası
Model ET-2/Y Double Sided and Rounded Pet-Bottle Automatic Labeling Machine

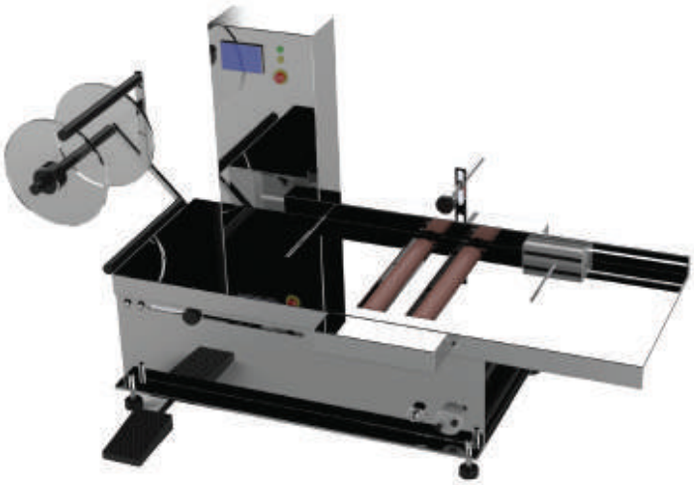

Yarı Otomatik Etiketleme Makinası

AISI 304 Cr. malzemeden imal edilmektedir. Prizmatikşişelerin arka ve ön yüzüne aynı anda veya yuvarlak şişelerin etrafına rulo etiketlerin yapıştırma işini gerçekleştirir. İthal modüller kullanılmaktadır. PLC kontrollüdür. Kapasite 800 ad./saattir.

Semi Automatic Labeling Machine

After the caps are closed, bottles pass through the hoot heating tunnel and the top of the bottles are covered with the hoot. The temperature cab be set from the PLC screen

Yarı Otomatik Kapak Kapama Ünitesi

Metal kapakların şişelere sıvanarak kapatılması amaçlı üretilen Model KKM/04 manuel özellikli bir makine olup operatör tarafından makinanın şişe yuvasına yerleştirilip kapağı ağzına kondukran sonra start verilir. Mekanizma şişe ile birlikte yükselerek kapak kapama ünitesinin içine girer. 10 saniyede kapal kapama işlemi tamamlanır. Mekanizma aşağı inince şişe boş çıkar.

Model KKM/04, gıda sektöründe zeyinyağı, ayçiçek yağı, soya, alkollü ürünlerin şişelerinin ağızlarındaki metal kapağın sıvanarak kapatılması amaçlı kullanılmaktadır. Makinanın tüm şasesi ve kullanılan malzemeler krom olarak imal edilmiştir.

Semi Automatic Cap Closing Device

Model KKM/04 is a manual machine produced with the aim to close the metal caps on bottles by cladding. Operator places the bottle into the housing, puts the cap on top of the bottle and starts the machines. Mechanism rises into the closing unit with the bottle. The closing process is completed in 10 seconds. The bottle is released as the mechanism comes down.Model KKM/04 is used for closing the metal caps of the bottles used in food sector such as olive oil, sunflower oil, soybean oil, alcoholic beverage bottles by cladding. All the chassis of the machine and the parts used are made of chrome..

Ürün Teknik Özellikleri | Properties Of The Product

Kod | Model	**Kapasite** | Capacity	**Kapak Tipi** | Cover Type
KKM/04	600-800 ad/sa - pcs/h	28-36 mm

** Her kapak ölçüsü için ayrı sıvama bıçakları kullanılmaktadır.*

Sıkma Kapak Örneği
Squeeze Cap Sample

Pnömatik Sıkma Ünitesi
Pneumatic Squeeze Unit

Pnömatik Motorlu Sıkma Kapak Kapama Ünitesi

Plastik kapakların şişelere sıkılarak kapatılması amaçlı üretilen kapak kapama makinalarında pnömatik motorlu sıkma kapak kapama ünitesi kullanılmaktadır. Pnömatik motor ile gereken sıkma gücü üretilerek kapatma işlemini gerçekleştirir.

Pneumatic Engine Squeeze Cap Closing Unit

Produced to close the plastic caps of the bottles with squeezing system. In this type of cap closing machines, pneumatic engine squeeze cap closing device is used. The needed squeezing power is produced by the pneumatic engine and closing process finalize.

Sıvama Kapak Örneği
Clad Cap Sample

4 Bıçaklı Sıvama Ünitesi
4 Knives Claddin Unit

Sıvama Kapak Kapama Ünitesi

Metal kapakların şişelere sıvanarak kapatılması amaçlı üretilen kapak kapama makinalarında 4 bıçaklı sıvama ünitesi kullanılmaktadır. 4 adet bıçakla daha iyi sıvayarak kapatma işlemini gerçekleştirir.

Clad Cap Closing Unit

4 knives cladding unit is used in cap closing machines that are produced for closing caps by cladding.It's preferred that it closes caps by cladding better with its 4 knives.

Kilitli Kapak Örneği
Locked Cap Sample

Model TKK
Teneke Kilitli Kapak Kapama Ünitesi
Model TKK
Locked Cap Closing Device

Model TKK Teneke Kilitli Kapak Kapama Ünitesi

Sertleştirilmiş çelikten üretilmiş olup, operatör tarafından kilitli kapaklar yuvasına yerleştirildikten sonra, pnömatik hareketle kapakları sıkarak kapatma işlemini gerçekleştirir.

Model TKK-Locked Cap Closing unit

It is made of hardened steel. After operator places the caps on tin cans manually device closes locked caps with pneumatic squeeze system.- Conveyor is driven by 1.5 HP reduction engine.

Kilitli Kapak Örnekleri
Locked Cap Samples

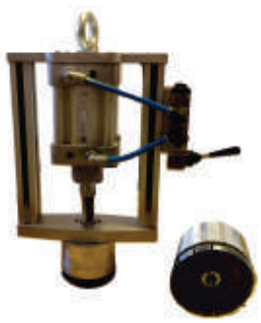

Model VKK
Teneke Kilitli Kapak Kapama Ünitesi
Model VKK
Locked Cap Closing Device

Model VKK Varil Kilitli Kapak Kapama Ünitesi

Sertleştirilmiş çelikten üretilmiş olup, operatör tarafından kilitli kapaklar yuvasına yerleştirildikten sonra, pnömatik hareketle kapakları sıkarak kapatma işlemini gerçekleştirir.

Modek VKK-Locked Cap Closing Device

It is made of hardened steel. After operator places the caps on barrels manually device closes locked caps with pneumatic squeeze system.

Pamuk Filtre

- **Pamuk filtre makinası standart şekillidir.**
- **Kullanılan pamuk bez ölçüleri 22 cm çapında, 60 cm yüksekliğindedir.**
- **Filtreleme kapasiteleri 0,1 ve 3 mikron arasındadır. Saatte filtreleme kapasitesi ise pamuk bez adedi ile doğru orantılı olup, iki adetten fazla kullanılmasına gerek yoktur.- Filtre çıkışında numune alma musluğu, basınç göstergesi bulunmaktadır.**
- **Filtre üç ayaklı olup, taşınması ve montajı son derece kolaydır. - Giriş kısmı komple açılarak filtrenin içinin temizliği ve bezlerin değişimi yapılabilir.**
- **Pamuk filtreden geçen yağ son derece naturel köy yağı olarak kullanılır.**

Cotton Filter

- Cotton fabric sheet filtering machine is of standard type.
- The dimensions of the fabric used are 22 cm diameter and 60 cm height.
- Filtering capacity is between 0,1 - 3 micron. Filtering capacity per hour is directly proportional to the number of fabric sheet and no need to use more than 2 sheets at once.
- At the filter outlet there are sampling valve an pressure gauge. - The filter stands on tripod, is easily carried and assembled.
- Inlet part can be opened completely for cleaning and changing the fabric.
- Fabric filtered oil is used as quite natural country produced oil.

Ürün Teknik Özellikleri | Properties Of The Product

Kod | Model	**Max Kapasite** | Capacity	**Filter Kapasitesi** Filter Capacity	**Plaka Tipi** | Plate Type
PF/10	300-600 kg	**0.1 ila 0.3 mikron** - micron	**Pamuk Bez** / Cotton Fabric
PF/20	500-800 kg	**0.1 ila 0.3 mikron** - micron	**Pamuk Bez** / Cotton Fabric

ISO 9001

CE

Dijital Ölçekli Sıvı Transfer Pompası |Digital Scaled Liquid Transfer Pump

DIGIFLOW
LIQUID METER

Sıvı transfer pompaları Türkiye'de ilk olarak TAMÇEKİ tarafından geliştirilmiş ve piyasaya sunulmuştur. Sıvı transfer pompalarımızda orijinal elektronik parçalar kullanılmış olup, pompalarımız zeytinyağı, madeni yağ, sıvı kimyasallarda yüksek kaliteli ölçüm yapabilmektedir.

TAMÇEKİ developed electronic liquid transfer pumps for the first time in Turkey. Our liquid transfer pumps have original electronic components and can scale products such as olive oil, lube oil, liquid chemicals.

Teknik Özellikler

- Ürün geçerken lt ve kg bazında ölçüm yapabilmektedir.
- Ürün geçerken pompayı istenilen miktarda durdurabilme özelliği bulunmaktadır.
- Makinanın yanına koyulan dolum seti ile ufak ambalajlarda bir dolum makinası gibi çalışabilmektedir. Bu özelliğiyle 250 ml'den 18 lt'ye kadar geniş bir aralıkta teneke, pet, şişelere dolum yapılabilir.

Ölçüm Sistemi: Oval dişli pulser, Ölçüm hassasiyeti: %1., Çalışma gerilimi: 5VGösterge Ekranı: 2 satır aydınlatmalı grafik ekran, 5 adet kısa yol tuşu,250 ml - 500 lt arası program yapabilme özelliği, Kg-lt çevrimi, Elektronik total

Technical Details

- Can scale as l. or kg. during transfering.- Stopping facility at the required amount during transfering.
- Can work as a filling machine with the help of an extra filling set. This system lets it to fill tin cans, pet bottles and glass bottles from 250 ml. to 18 l.

Measurement System: Oval gear pulser, Measurement sensitivity %1, Operating voltage 5VIndicator Display: 2 line digital display with backlight, 5 pcs. shortcut keys, Choosing program between 250 ml.-500 l., Available in kg.-l., Electronic total.

Ürün Teknik Özellikleri | Properties Of The Product

Kod | Model	**Kapasite** | Capacity	**Güç** | Power
DIGIFLOW	900 lt/sa - l/h	350 Watt - 3 Amp

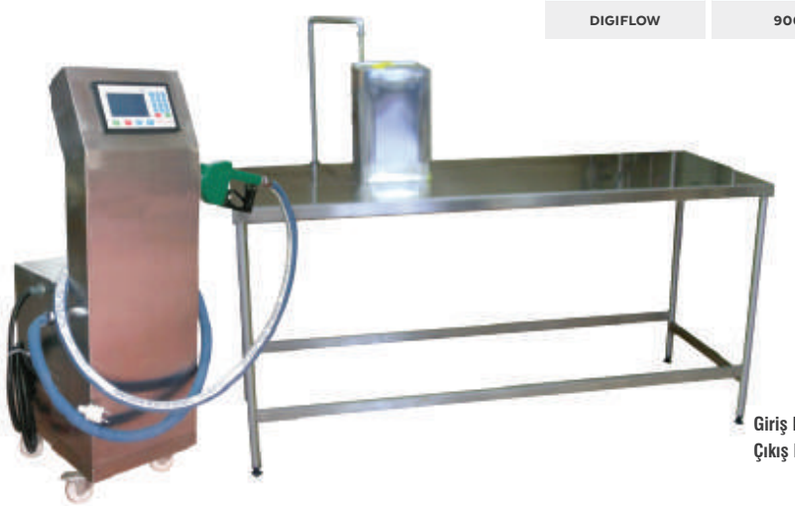

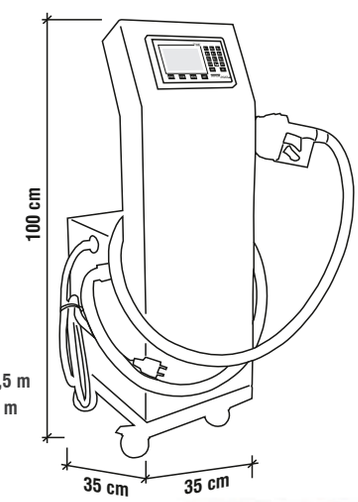

Giriş Hortumu: 1,5 m
Çıkış Hortumu: 2 m

ISO 9001

CE

Ex

Model ASD/2000

Volumetrik Akışkan Sıvı Dolum Makinası

Akışkan sıvı ürünlerde dolum yapabilen volumetrik dolum makinaları, gıda sektöründe zeytinyağı, ayçiçek yağı, soya yağı, mısırözü yağı, süt, şalgam, limon suyu, mayonez ve ketçap ürünlerinin, endüstriyel ortamda boya, tiner, vernik, madeni yağ çeşitleri, kimyasal sıvı madde, güneş kremi, şampuan, sıvı sabun vb. ürünlerin dolumunda tercih edilmektedir.

Volumetric Fluid Liquid Filling Machine

Volumetric fluid liquid filling machines are suitable for food products such as olive oil, sun flower oil, soybean oil, corn oil, milk, turnip juice, lemon juice, mayonnaise, ketchup and industrial products such as paint, thinner, varnish, lube oil, liquid chemicals, suncream, shampoo, liquid soap etc.

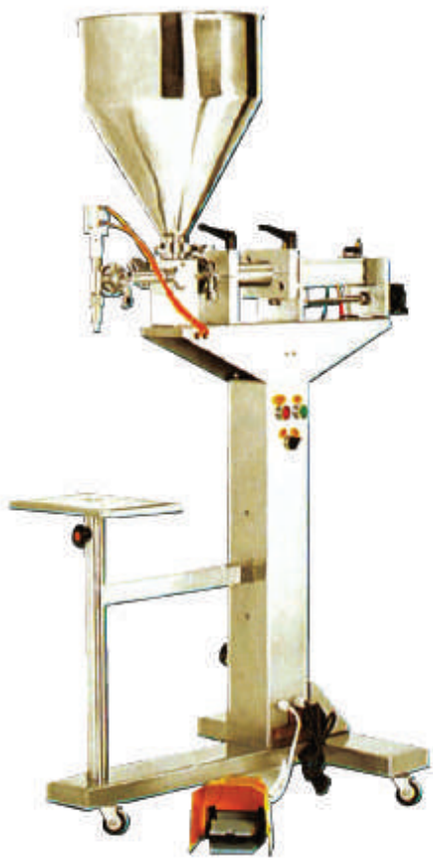

Model ASD/2001

Volumetrik Yoğun Sıvı Dolum Makinası

Yoğun sıvı ürünlerde dolum yapabilen volumetrik dolum makinaları; gıda sektöründe yoğurt, mayonez, ketçap ve bal gibi ürünlerin, endüstriyel ortamda ise boya, vernik, madeni yağ çeşitleri, gres, kimyasal sıvı madde, güneş kremi, şampuan, sıvı sabun vb. ürünlerin dolumunda tercih edilmektedir.

Volumetric Intense Liquid Filling Machine

Volumetric intense liquid filling machines are suitable for food products such as yoghurt, mayonnaise, ketchup, honey and industrial products such as paint, varnish, lube oil, grease oil, liquid chemicals, suncream, shampoo,liquid soap etc.

Ürün Teknik Özellikleri | Properties Of The Product

Hava Tüketimi Air Consumption	**Kapasite** | Capacity	**Hava Tüketimi** Air Consumption	**Güç**| Power Supply
20-100 ml	20-25/40-50 ad/dk - pcs/m	5.7 Fť/min	AC 220V 50 HZ
30-250 ml	20-25/40-50 ad/dk - pcs/m	5.7 Fť/min	AC 220V 50 HZ
100-500 ml	12-18/24-36 ad/dk - pcs/m	5.7 Fť/min	AC 220V 50 HZ
200-1000 ml	8-14/16-28 ad/dk - pcs/m	5.7 Fť/min	AC 220V 50 HZ
500-2000 ml	6-10/12-16 ad/dk - pcs/m	8.8 Fť/min	AC 220V 50 HZ

2'li Volumetrik Akışkan Sıvı Dolum Makinası

Akışkan sıvı ürünlerde dolum yapabilen volumetrik dolum makinaları, gıda sektöründe meyve suyu konsantresi, soya yağı, mısırözü yağı, süt, şalgam, limon suyu, mayonez ve ketçap ürünlerinin, endüstriyel ortamda boya, tiner, vernik, madeni yağ çeşitleri, kimyasal sıvı madde, güneş kremi, şampuan, sıvı sabun vb. ürünlerin dolumunda tercih edilmektedir.

2 Headed Volumetric Fluid Liquid Filling Machine

Volumetric fluid liquid filling machines are suitable for food products such as fruit juice concentrate, soybean oil, corn oil, milk, turnip juice, lemon juice, mayonnaise, ketchup and industrial products such as paint, thinner, varnish, lube oil, liquid chemicals, suncream, shampoo, liquid soap etc.

Özellikler

- **Dolum hassaslığı ± % 1.**
- **Kolay dolum ayarı, kolay kullanım ve bakım.**
- **Manuel ve otomatik dolum seçeneği.**
- **Kolay söküm ve kurulum, kolay temizlik.**
- **Paslanmaz çelikten yapılmıştır.**

Features

- Filling precision is ± % 1.
- Easy to adjust filling measure.
- Easy to operate, easy to maintain.
- Manual and automatic filling option.
- Easy to dismantle and set up, easy
- Made of stainless steel.

Ürün Teknik Özellikleri | Properties Of The Product

Kod | Model	**Dolum Aralığı** | Filling Range	**Kapasite** | Capacity	**Hava Tüketimi** | Air Consumption
ASD/2002-1000	250-1000 ml	360 adet/saat - pcs/h	5.7 Ft³/min
ASD/2002-2000	500-2000 ml	460 adet/saat - pcs/h	5.7 Ft³/min
ASD/2002-5000	1000-5000 ml	360 adet/saat - pcs/h	8.8 Ft³/min

TD-3000/2 2'li Çuval-Torba Dolum Makinası
TD-3000/2 2'li Heading Bag Filling Machine

TD-3000 Bandlı Çuval-Torba Dolum Makinası
TD-3000 Bag Filling Machine With Band

TD-2500 Helezonlu Çuval-Torba Dolum Makinası
TD-2500 Bag Filling Machine With Spiral

TD Serisi Çuval-Torba Dolum Makinaları
TD Series Bag Filling Machine

Elektronik tartım esaslı olarak çalışmaktadır. Dolum indikatörüne set edilen miktar malzemenin özelliğine göre helezon veya bant ile önce hızlı sonra yavaş boşaltılarak hassas tartım işlemi yapılır. Tartımı yapılan malzeme çuval içine boşaltılarak dolum işlemi tamamlanır. Buğday, arpa, yem, küspe, tuz, gübre, kimyasal taneli ürünlerde kullanılmaktadır.

System works with weighing principle. Process starts with the connecting of the bags to the filling mouth. The operator sets the amount to the indicator and starts filling. According to the material type bags are filled by a spiral or a band first fastly then slowly and weighed at the same time. Used for filling, wheat, barley, feed, pulp, salt, fertilizers and grained chemicals etc.

Teknik Özellikler

- **Dolum indikatörü bir pano içine yerleştirilmiştir.**
- **Kapasite 8 ton ile 24 ton arası üretilir.**
- **10 kg.'dan 50 kg.'a kadar çuvallara dolum yapılır.**
- **Ölçüm sisteminin taksimatı 5 gr. dır.**
- **Ölçüm sistemi maksimum hata oranı ± 20 gr. ve ± 100 gr. arası değişir.**
- **Makinanın çalışabilir hava basıncı 6-8 atmosferdir.**
- **İsteğe göre krom veya siyah boyalı malzemeden üretilmektedir.**

Technical Details

- Filling indicators are located in a panel.
- Capacity is between 8 t. - 24 t.
- Fills the bags from 10 kg. to 50 kg.
- Division of the measurement system is 5 gr.
- Max. fault rate of the measurement system is ± 20 gr. and ± 100 gr.
- Workable air pressure of the machine is 6-8 atmosphere.
- Can be made of chrome or oven-dried black equipment.

ISO 9001

CE

Ayarlı Dolum Ağzı
Adjustable Filling Nozzle

TD-502 Model Çuval-Torba Dolum Makinaları
TD-502 Model Bag Filling Machine

Elektronik tartım esaslı olarak çalışmaktadır. Dolum indikatörüne set edilen miktar serbest akışla önce hızlı sonra yavaş olarak çuval içine boşaltılır ve hassas tartım işlemi yapılır. Buğday, arpa, yem, küspe, tuz, gübre, kimyasal taneli ürünlerde kullanılmaktadır.

System works with weighing principle. Process starts with the connecting of the bags to the filling mouth. The operator sets the amount to the indicator and starts filling. According to the material type bags are filled by a spiral or a band first fastly then slowly and weighed at the same time. Used for filling, wheat, barley, feed, pulp, salt, fertilizers and grained chemicals etc.

Teknik Özellikler

- Dolum indikatörü bir pano içine yerleştirilmiştir.
- Kapasite 3 ton ile 5 ton arası üretilir.
- 10 kg.'dan 50 kg.'a kadar çuvallara dolum yapılır.
- Ölçüm sisteminin taksimatı 5 gr. dır.
- Ölçüm sistemi maksimum hata oranı ± 20 gr. ve ± 100 gr. arası değişir.
- Makinanın çalışabilir hava basıncı 6-8 atmosferdir.

Technical Details

- Filling indicators are located in a panel.
- Capacity is between 3 t. - 8 t.
- Fills the bags from 10 kg. to 50 kg.
- Division of the measurement system is 5 gr.
- Max. fault rate of the measurement system is ± 20 gr. and ± 100 gr.
- Workable air pressure of the machine is 6-8 atmosphere.
- Can be made of chrome or oven-dried black equipment.

ISO 9001

CE

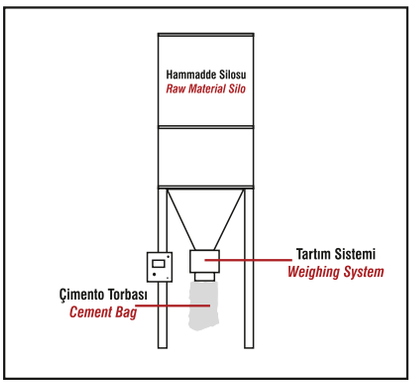

TK-200 Silo Altı
Çuval-Torba Dolum Kantarı
TK-200 Under-Silo Bag Filling Scale

TK Serisi Çuval-Torba Dolum Kantarları
TK Series Bag Filling Scales

Elektronik tartım esaslı olarak çalışmaktadır. Dolum indikatörüne set edilen miktar serbest akışla önce hızlı sonra yavaş olarak çuval içine boşaltılır ve hassas tartım işlemi yapılır. Buğday, arpa, yem, küspe, tuz, şeker, gübre, kimyasal taneli ürünlerde kullanılmaktadır.

System works with weighing principle. Process starts with the connecting of the bags to the filling mouth. The operator sets the amount to the indicator and starts filling. System fills the bags first fastly and than slowly with weighing principle. Used for filling wheat, barley, feed, pulp, salt, sugar, fertilizer, grained chemicals etc.

Teknik Özellikler

- Dolum indikatörü bir pano içine yerleştirilmiştir.
- Kapasite 3 ton ile 8 ton arası üretilir.
- 10 kg.'dan 50 kg.'a kadar çuvallara dolum yapılır.
- Ölçüm sisteminin taksimatı 5 gr. dır.
- Ölçüm sistemi maksimum hata oranı ± 5 gr. ve ± 20 gr. arası değişir.
- Makinanın çalışabilir hava basıncı 6-8 atmosferdir.
- İsteğe göre krom veya siyah boyalı malzemeden üretilmektedir.

Technical Details

- Filling indicators are located in a panel.
- Capacity is between 3t. - 8 t.
- Fills the bags from 10 kg. to 50 kg.
- Division of the measurement system is 5 gr.
- Max. fault rate of the measurement system is between ± 5 gr. and ± 20 gr.
- Workable air pressure of the machine is 6-8 atmosphere.
- Can be made of chrome or oven-dried black equipment.

ISO 9001

CE

TV/100 Model Tek Dolum Ağızlı Ventilli Dolum Makinası
TV/100 Model Valve Bag Filling Machine

Set edilen miktarda eletronik tartım esaslı olarak çalışmaktadır. Operatör tarafından dolum ağzına kraft torba yerleştirilerek start verilir. Set edilen miktar, önce hızlı sonra yavaş olarak direk torbanın içine boşaltılarak tartım işlemi yapılır.

Works based on electronic weighing with setted amounts. Operator starts the system after placing the bag to the mouth of the machine. Weighing process finalize after setted amount flows fastly then slowly to the bag.

Teknik Özellikler

- Makine şasesi siyah mamül malzemeden imal edilmiştir.
- Malzemenin temas ettiği yerler AISI 304 Cr. malzemeden imal edilmiştir.
- Kraft torba çapı 75 mm. İse kapasite ambalaj boyutuna göre 4.5-5 ton/saat
- Kraft torba çapı 50 mm. İse kapasite ambalaj boyutuna göre 3-3.5 ton/saat
- Dolum miktarı 10kg-50kg arasındaki torbalar
- Çarklı sistem dolum ve ince dolum için malzeme püskürtme
- 2 adet loadcell ve tartım değerlendirme ünitesi - Hava tesisatı piston ve valfler
- Dolum ağzı ayarlı- Enerji 220 volt ve 6-8 atmosfer hava - Hata aralığı ± 100 gr. / 200 gr.

Technical Details

- Machine chassis is made from black equipment.
- Places that material pass will be made from AISI 304 Cr.
- If Kraft bag diameter is 75mm. capacity will be 4,5-5t./h.
- If Kraft bag diameter is 50mm. capacity will be 3-3,5t./h.
- Filling range is between 10kg-50kg. bags.
- Material spraying for impeller system filling and thin filling.
- 2 units of loadcells and weighing control device. - Air system, valves and piston.
- Adjustable filling mouth.- Energy 220 volt and 6-8 athmosphere air. - Fault range ±100gr./200gr.

ISO 9001

CE

TD-4500 Model Çuval-Torba Dolum Makinası

TD-4500 Model Bag Filling Machine

Elektronik tartım esaslı olarak çalışmaktadır. Dolum indikatörüne set edilen miktar malzemenin özelliğine göre helezon veya bant ile önce hızlı sonra yavaş boşaltılarak hassas tartım işlemi yapılır. Tartımı yapılan malzeme çuval içine boşaltılarak dolum işlemi tamamlanır. Buğday, arpa, yem, küspe, tuz, gübre, kimyasal taneli ürünlerde kullanılmaktadır.

System works with weighing principle. Process starts with the connecting of the bags to the filling mouth. The operator sets the amount to the indicator and starts filling. According to the material type bags are filled by a spiral or a band first fastly then slowly and weighed at the same time. Used for filling wheat, barley, feed, pulp, salt, fertilizer, grained chemicals etc.

Teknik Özellikler

- Dolum indikatörü bir pano içine yerleştirilmiştir.
- Kapasite 4 ton ile 10 ton arası üretilir.
- 10 kg.'dan 50 kg.'a kadar çuvallara dolum yapılır.
- Ölçüm sisteminin taksimatı 50 gr. dır.
- Ölçüm sistemi maksimum hata oranı ± 20 gr. ve ± 100 gr. arası değişir.
- Makinanın çalışabilir hava basıncı 6-8 atmosferdir.

Technical Details

- Filling indicators are located in a panel.
- Capacity is between 4t. - 10 t.
- Fills the bags from 10 kg. to 50 kg.
- Division of the measurement system is 50 gr.
- Max. fault rate of the measurement system is between ± 20 gr. and ± 100 gr.
- Workable air pressure of the machine is 6-8 atmosphere.

ISO 9001

CE

UD Serisi Yarı Otomatik Toz Dolum Makinası
UD Series Semi Automatic Powder Filling Machine

Elektronik tartım esaslı olarak çalışmaktadır. Dolum indikatörüne set edilen miktar önce hızlı sonra yavaş olarak boşaltılarak hassas tartım işlemi yapılır. Tartımı yapılan malzeme torba, kutu veya istenilen ambalajın içine boşaltılarak dolum işlemi tamamlanır. Buğday, arpa, yem, küspe, tuz, şeker, gübre, kimyasal taneli ürünlerde kullanılmaktadır.

System works with weighing principle. Process starts with the connecting of the bags to the filling mouth. The operator sets the amount to the indicator and starts filling. According to the material type bags are filled by a spiral or a band first fastly then slowly and weighed at the same time. Used for filling wheat, barley, feed, pulp, salt, sugar, fertilizer, grained chemicals etc.

Teknik Özellikler

- Dolum indikatörü bir pano içine yerleştirilmiştir.
- Kapasite 1 ton ile 2 ton arası üretilir.
- 500 gr.'dan 5 kg.'a kadar dolum yapılır.
- Ölçüm sisteminin taksimatı 1 gr. dır.
- Ölçüm sistemi maksimum hata oranı ± 1 gr. ve ± 5 gr. arası değişir.
- Makinanın çalışabilir hava basıncı 6-8 atmosferdir.
- İsteğe göre krom veya siyah boyalı malzemeden üretilmektedir.

Technical Details

- Filling indicators are located in a panel.
- Capacity is between 1t. - 2 t.
- Fills the bags from 500 gr. to 5 kg.
- Division of the measurement system is 1 gr.
- Max. fault rate of the measurement system is between ± 1 gr. and ± 5 gr.
- Workable air pressure of the machine is 6-8 atmosphere.
- Can be made of chrome or oven-dried black equipment.

ISO 9001

CE

TB-1500 Model Hammadde Giriş Kantarı

TB-1500 Model Raw Material Scale

Sürekli akış halindeki hammaddenin işletmeye (değirmen, silo vs.) giriş miktarının tartımında kullanılır. Geçen hammadde miktarı kg. bazında tespit edilir. Tespit edilen değer tartım ekranından toplam olarak görüldüğü gibi vardiya, günlük, aylık olarak raporlar alınabilir. Buğday, arpa, yem, küspe, tuz, gübre, kimyasal taneli vb. ürünlerin sürekli geçerken tartım miktarını tespit etmekte kullanılmaktadır.

Used for weighing the continously flowing raw material while it enters into the plant. System indicates the amount in kg. format. Amount can be seen in total on the scale display. It's also possible to take daily or monthly reports. Used for weighing wheat, barley, feed, pulp, salt, fertilizer, grained chemicals etc.

Teknik Özellikler

- **Ölçüm sistemi maksimum hata oranı ± 100 gr. ve ± 200 gr. arası değişir.**
- **Ölçüm sisteminin taksimatı 50 gr. dır.**
- **Malzemeye göre 2 ton/saat ile 12 ton/saat arası kapasitede ölçüm yapar.**
- **Makinanın çalışabilir hava basıncı 6-8 atmosferdir.**
- **İsteğe göre krom veya siyah boyalı malzemeden üretilmektedir.**

ISO 9001

CE

Technical Details

- Max. fault rate of the measurement system is between ± 100 gr. and ± 200 gr.
- Division of the measurement system is 50 gr.
- Capacity of the machine is between 2 t/h and 12 t/h. (changes according to the material)
- Workable air pressure of the machine is 6-8 atmosphere.
- Can be made of chrome or oven-dried black equipment.

TA-500 Tartım Endikatörü (OIML onaylı)
Tuş Takımı: Membran Tip, toza ve su sıçramalarına karşı dayanıklı
Gösterge: 6 hane, 20mm. LED ekran, 0-9 numerik tuş takımı
Kalibrasyon: Lineerlik kalibrasyon ON / OFF
Bölüntü Sayısı / Koruma: 4000 bölüntü sayısı / Ip65
Loadcell Beslemesi: 8 adet 350Ohm veya 16 adet 700 ohm
Loadcell Data Çıkışı (PC ve Yazıcı): 2 adet RS232 seri çıkış

TA-500 Weighing Indicator (OIML approval)
Keypad: Membrane Type, durable for the dusts
Display: 6 digits, 20mm. LED, 0-9 number keypad
Calibration: Linearity calibration ON or OFF
Division / Protection Class: 1/60.000 ABS Plastic Housing
Loadcell Feeding: 8 pcs 350Ohm or 16 pcs 700 ohm
Data Out (PC and Printer): 2 pcs RS232 serial output

OIML R76:2006 approved, class III, 10000 divis. 0.2µV/VSI
OIML R61 approved - WELMEC Guide 8.8:2011 (M.I.D.)

W100 İndikatör
Gösterge: 6 hane kırmızı LED display 14 mm
Besleme: 12/24 VDC ±10%
Çalışma sıcaklığı: -20°C +60°C
Yük hücresi ve besleme: 8 adet (350 ohm); 5 VDC/120 mA
Seri haberleşme: RS485, RS232 (Modbus RTU) 2400-115200 BAUD RATE
Boyutlar: 48 x 96 x 130 mm. Panel montaj

W100 Indicator
Display: Six-digit red LED display, 14 mm height
Power Supply: 12/24 VDC ±10%
Working Temperature: -20°C +60°C
Load Cells and Supply: max 8 (350 ohm); 5 VDC/120 m
Serial Ports: RS485, RS232(Modbus RTU) 2400-115200 BAUD RATE
Dimensions: 48 x 96 x 130 mm. Panel mounting

W200 İndikatör
Gösterge: 6 hane kırmızı LED display 14 mm
Besleme: 12/24 VDC ±10%
Çalışma sıcaklığı: -20°C +60°C
Yük hücresi ve besleme: 8 adet (350 ohm); 5 VDC/120 mA
Seri haberleşme: RS485, RS232 (Modbus RTU) 2400-115200 BAUD RATE
Opsiyonel Fieldbuses: Profibus DP, DeviceNet, CANopen, Profinet IO, Modbus/TCP, Ethernet/IP. Ethernet TCP/IP
Boyutlar: 96 x 96 x 130 mm. Panel montaj

W200 Indicator
Display: Six-digit red LED display, 14 mm height
Power Supply: 12/24 VDC ±10%
Working Temperature: -20°C +60°C
Load Cells and Supply: max 8 (350 ohm); 5 VDC/120 m
Serial Ports: RS485, RS232(Modbus RTU) 2400-115200 BAUD RATE
Opsiyonal Fieldbuses: Profibus DP, DeviceNet, CANopen, Profinet IO, Modbus/TCP, Ethernet/IP. Ethernet TCP/IP
Dimensions: 96 x 96 x 130 mm. Panel mounting

HG-2 Harici Gösterge (CE onaylı)
6 hane, 75 mm, kırmızı LED
Seri port RS232, Metal kutu

HG-2 External Display (CE approval)
6 digits, 75 mm, Red LED
Serial port RS232, Metal box

TA200 Serisi Tartım Endikatörü (OIML onaylı)
Gösterge: Led6 dijit LCD
Besleme: Dahili regülatörlü+Bataryalı
Giriş Voltajı & Akım: 220V AC & 250 mA
Güç & Çalışma Voltajı: 4 VA & 5V DC
Çalışma Sıcaklığı: -0 > < +40 C
Doğruluk Sınıfı: Orta (III)
Haberleşme Tipi: RS232

TA200 Series Weighing Indicator (OIML approval)
Display: 6 digits LCD
Feeding: Inner regulator + Battery
Voltage & Stream: 220V AC & 250 mA
Power & Working Voltage: 4 VA & 5V DC
Working Temp: -0 > < + 40 C
Accuracy Class: Middle (III)
Comm. Type: RS232

Penel Tip
Panel Type

Power Load-II Dolum İndikatörü
Gösterge: Aydınlatmalı, 22 mm. 6 hane LCD display
Okunabilirlik: 1/100000 (A/D Çevirici)
İletişim: RS232 (2400-9600 Baud Rate) (Opsiyonel)
Besleme: Harici 24V DC 15W,
Loadcell: (4-6 Wire) 1-8 adet 350 Ohm
Giriş/Çıkış: 3 adet sensör çıkışı,
4 adedi programlanabilir 6 adet role çıkışı
Setpoint: 4
Reçete: 60.4 setpoint ve 4 role ile
60 adet dolum reçetesi programlanabilir,
1 yardımcı ve 1 alarm rolesi bulunur, dolum
adedi ve miktarını gösterir, panel montajlı.

Power Load-II Filling Indicator
Display: Backlight, 22 mm. 6 digits LCD display
Resolution: 1/100000 (ADC)
Communications: RS232(2400-9600 Baud Rate)(optional)
Power: External 24V DC 15W,
Loadcell: (4-6 Wire) 1-8 units 350 ohm
Input/Output: 3 units sensor entrance,6 units relay exit (4 units can be programmed.)
Setpoint: 4
Recipe: 6060 unit filling recipes can
be programmed with 4 setpoints and 4 relays.
There are 1 helper and 1 alarm relay. It shows
filling unit and amount. Panel mounting.

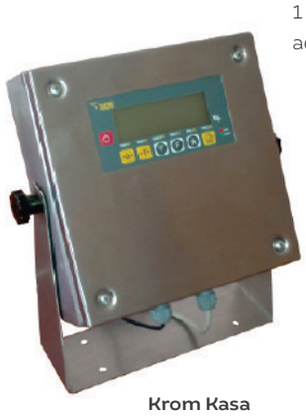

Krom Kasa
Cr Box

CE
NMi
OIML
EN 45501
IP68

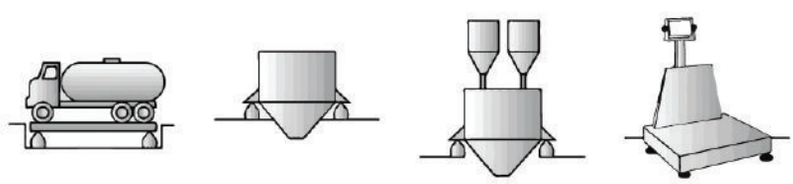

İzoneli USB-RS232 Dönüştürücü
Teknil Özellikler
USB: USB 2.0
Port hızı: 300 115200 bps
İzolasyon: 2000 Vrms
Çalışma Sıcaklığı: - 20°C - 60°C

Isolated USB-RS232 Converter
Technical Features
USB: USB 2.0
Port Speed: 2000 Vrms
Operating Temperature: - 20°C - 60°C

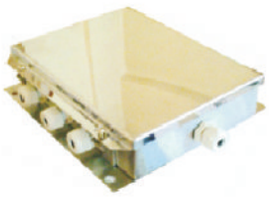

Bağlantı Kutusu (CE onaylı)
TBK 4 Loadcell Bağlantı Kutusu (4 girişli-Cr Kasa)
TBK 6 Loadcell Bağlantı Kutusu (6 girişli-Cr Kasa)
TBK 8 Loadcell Bağlantı Kutusu (8 girişli-Cr Kasa)
Köşe ayarlı, yıldırım korumalı

Junction Box (CE approved)
TBK 4 Loadcell Junction Box (4 input-Cr Safe)
TBK 6 Loadcell Junction Box (6 input-Cr Safe)
TBK 8 Loadcell Junction Box (8 input-Cr Safe)
Corner setting, lightning protection

Trafik Lambası
Yeşil - kırmızı 2 renk lambası
Start, stop, kontrol butonları
Opsiyon: Röle kart kontrolü
2 mt boru ayak

Traffic Light
2 lights (Red & green)
Start, stop, control buttons
Option: Relay card control
2 mt tube leg

Proximity Kart Okuyucu /
Araç Tanıma Sistemi
3 byte kart ID. Ayarlanabilir röle süresi
Düşük güç tüketimi <2W. RS-232 haberleşme
7-10 cm kart okuma mesafesi.
-20C,+60C çalışma sıcaklığı.
%80 bağıl çalışma nemi

Proximity Card Reader /
V ehicle Identification System
3 byte card ID. Trimmable relay time.
Low power consumption. RS-232 output.
7-10 cm reading distance.
-20C,+60 C operating temperature.
%80 operating humidity

Kamera Sistemi
Güç Kaynağı DC12V, PoE(802.3af)
Güç Tüketimi <5W
Çalışma Isı Aralığı -10°C~+60°C, 10%~90%
Koruma Sınıfı IP66
Max. IR LEDs Uzunluğu 20m
1/3" 1.3 Megapixel tarama Aptina CMOS

Camera System
Power Supply DC12V, PoE(802.3af)
Power Consumption <5W
Working Environment -10°C~+60°C, 10%~90%
Ingress Protection IP66
Max. IR LEDs Length 20m1/3"
1.3 Megapixel progressive scan Aptina CMOS

Loadcell Tipleri | Indicator Types

Powerload - Z
Uygulama; Kamyon kantarı, vagon kantarı, dingil kantarı, zemin kantarı
Kapasite; 30 t,
Max. Hata; 0.02 / 0.03
Sınıf; IP 68 - C3

Powerload - Z
Application; Truck scale, railway scale, axle scale, floor scale
Rated Load; 30 t,
Total Error; 0.02 / 0.03
Class; IP 68 - C3

Powerload - S
Uygulama; Platform kantarı, karıştırma kontrol sistemi, düşük platform kantarı
Kapasite; 100-250-500 kg / 1-2-5 t,
Max. Hata; 0.02 / 0.03
Sınıf; IP 68 - C3

Powerload - S
Application; Platform scale, blending control system, low platform scale
Rated Load; 100-250-500 kg / 1-2-5 t,
Total Error; 0.02 / 0.03
Class; IP 68 - C3

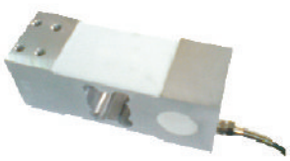

Powerload - U
Uygulama; Platform kantarı, basınç test aletleri
Kapasite; 45-150-300-500 kg,
Max. Hata; 0.03
Sınıf; IP 68 - C3

Powerload - U
Application; Platform scale, all kind of compression testing devices
Rated Load; 45-150-300-500 kg,
Total Error; 0.03 **Class;** IP 68 - C3

Powerload - H
Uygulama; Bant kantarı, harmanlama sistemi, dolum sistemleri
Kapasite; 5-500 kg,
Max. Hata; 0.02 / 0.03
Sınıf; IP 68 - C3

Powerload - H
Application; Belt scale, blending system, filling systems
Rated Load; 5-500 kg,
Total Error; 0.02 / 0.03
Class; IP 68 - C3

Powerload - D
Uygulama; Çember kantarı, bant kantarı, harmanlama sistemi
Kapasite; 0.1-5 t,
Max. Hata; 0.02 / 0.03
Sınıf; IP 68 - C3

Powerload - D
Application; Hoop scale, strap scale, blending system
Rated Load; 0.1-5 t,
Total Error; 0.02 / 0.03
Class; IP 68 - C3

Powerload - Q
Uygulama; Çember kantarı, bant kantarı, harmanlama sistemi
Kapasite; 0.1-5 t,
Max. Hata; 0.02 / 0.03
Sınıf; IP 68 - C3

Powerload - Q
Application; Truck scale, railway scale, axle scale, floor scale
Rated Load; 30 t,
Total Error; 0.02 %
Class; IP 67 / IP68

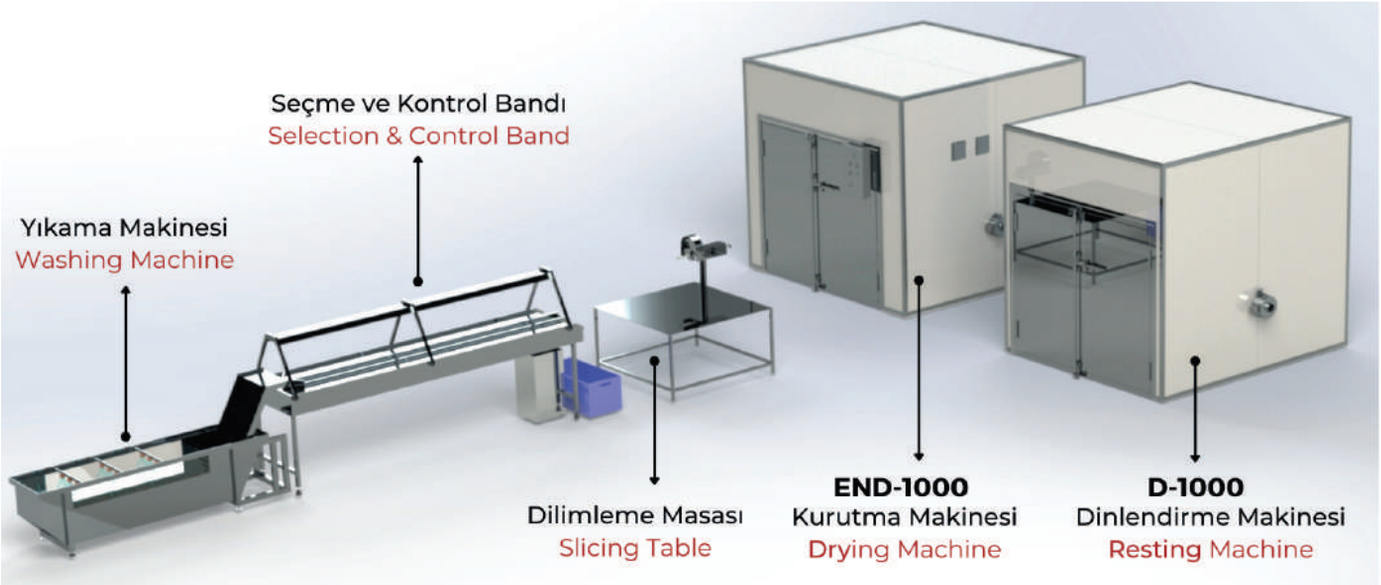

Gıdalara uygulanan kurutmanınbirçok amacı vardır. Ürün kurutma işlemiyle nem kaybederek mikroorganizma gelişimi ve diğer reaksiyonlara karşı korunmuş olur. Doğru kurutma işlemi ile renk, tat, doku, aroma ve besin değeri gibi kalite özellikleri de korunması sağlanır. Bunların yanı sıra kurutma ile ürün hacminin azalması taşınma ve depolanma işlemlerinin verilmliliğini artırır.

Meyve sebze sıcaklığa duyarlı olduğu için doğru sıcaklık derecelerinde etkin bir kurutma yapılması önemlidir. Meyve ve sebze üretimine yönelik dizayn ettiğimiz kurutma makinalarımızla yaptığımız kurutma işlemiyle, meyve ve sebzeler doğal özelliklerini ve besin değerini kaybetmeden tüketicilerimize arz edebilmektedir.

There are many purposes of drying applied to foods. The product is protected against the growth of microorganism and other reations by losing moisture with the drying process. With the correct drying proces, quality features such as color , taste, odor, aroma and nutritional increases the efficiency of transportation and storage processes.

Since fruits and veetables are sensitive to temperature, efficient drying at low temperatures is important. Fruits and vegetables are supplied to our valued consumers without losing their natural properties and nutritions volue through the drying process we are use with our own drying machines designed for fruit and vegetable production.

Eco Tip Kurutma Sistemleri | Eco Type Drying Systems

ECO-15

Şasi: AISI 304 Cr.
Dış kaplama : Sandviç panel
Kapasite / Capacity :75-110 kg / gün / day
*Kapasite ürüne ve kesime göre değişir.
Capacity varies by product and cut.
Tepsi / Tray : 15 adet/pcs
Güç / Power : 3 kW
Fan Grubu / Fan Group : BRV 12/12 Radyal / 3000 kW/h motor 1 adet
Rezistanslar / Resistance : 2 adet 2000W

ECO-30

Şasi: AISI 304 Cr.
Dış kaplama : Sandviç panel
Kapasite / Capacity :150-220 kg / gün / day
*Kapasite ürüne ve kesime göre değişir.
Capacity varies by product and cut.
Tepsi / Tray : 30 adet/pcs
Güç / Power : 4 kW
Fan Grubu / Fan Group : BRV 12/12 Radyal / 3000 kW/h motor 1 adet
Rezistanslar / Resistance : 3 adet 2000W

ECO-60

Şasi: AISI 304 Cr.
Dış kaplama : Sandviç panel
Kapasite / Capacity :330-440 kg / gün / day
*Kapasite ürüne ve kesime göre değişir.
Capacity varies by product and cut.
Tepsi / Tray : 60 adet/pcs
Güç / Power : 8 kW
Fan Grubu / Fan Group : BRV 12/12 Radyal / 3000 kW/h motor 2 adet
Rezistanslar / Resistance : 6 adet 2000W

Sürekli çalışmada %20 - %60 arası elektrik tasarrufu sağlanır.

Endüstriyel Tip Kurutma Sistemleri | Industrial Type Drying Systems

END/1000

Şasi : AISI 304 Cr.
Dış kaplama : Sandviç panel
Araba : 8 adet
Tepsi : 160 adet
Güç : 24 Kw
Fan Grubu : BRV 12/12 Radyal / 4000 kW/h motor 4 adet
Rezistanslar : Smart serpantinli 12 adet 2000 W

END/2000

Şasi : AISI 304 Cr.
Dış kaplama : Sandviç panel
Araba : 16 adet
Tepsi : 320 adet
Güç : 48 Kw
Fan Grubu : BRV 12/12 Radyal / 4000 kW/h motor 8 adet
Rezistanslar : Smart serpantinli 24 adet 2000 W

END/3000

Şasi : AISI 304 Cr.
Dış kaplama : Sandviç panel
Araba : 24 adet
Tepsi : 480 adet
Güç : 72 Kw
Fan Grubu : BRV 12/12 Radyal / 4000 kW/h motor 12 adet
Rezistanslar : Smart serpantinli 36 adet 2000 W

END/1000

Chassis metarial : AISI 304 Cr.
Outer Coating : Sandwich panel
Trolley : 8 units
Tray : 160 units
Power : 24 Kw
Group of fan : BRV 12/12 Radial / 4000 kW/h motor 4 adet
Resistance : 12 pcs / Smart serpentine / 2000 W

END/2000

Chassis metarial : AISI 304 Cr.
Outer Coating : Sandwich panel
Trolley : 16 units
Tray : 320 units
Power : 48 Kw
Group of fan : BRV 12/12 Radial / 4000 kW/h motor 4 adet
Resistance : 24 pcs / Smart serpentine / 2000 W

END/3000

Chassis metarial : AISI 304 Cr.
Outer Coating : Sandwich panel
Trolley : 24 units
Tray : 480 units
Power : 72 Kw
Group of fan : BRV 12/12 Radial / 4000 kW/h motor 4 adet
Resistance : 36 pcs / Smart serpentine / 2000 W

Sürekli çalışmada %20 - %60 arası elektrik tasarrufu sağlanır.

E20 Kurutma Makinesi / E20 Drying Machine

Kapasite / Capacity : 20-50 kg / gün
(Kapasite ürüne ve kesimine göre değişir.)
(Variable according to product and slice)
Kurutma Tepsisi/Number of Tray : 20 adet/pcs
Makine Şasi / Chassis : AISI 304 Cr.
Dış Kaplama / Outer Cover : AISI 304 Cr.
Güç / Power : 3Kw.

Dilimleme Makinesi ve Masası

AISI 304Cr. malzemeden imal edilmiştir.
500 -1000kg/gün Kapasiteli
Kalınlık ayarlıdır.

Slicing Machine and Table

It is made of AISI 304 Cr. material
500 -1000kg/day Capacity
The thickness is adjustable.

Manuel Yıkama Havuzu

AISI 304 Cr. Malzemeden imal edilmiştir.
2 adet ürün besleme sepeti bulunur.
Yıkama fıskiyelidir.
Kazan altında kirli su tahliyesi mevcutur.

Manuel Washing Machine

It is made of AISI 304Cr. material.
There are 2 product feeding baskets.
With wash jet.
There is dirty water discharge under the boiler.

Işıklı Seçme Bandı

Seçme ayıklama bandı meyve ve sebzelerin seçilip ayıklanması amacıyla imal edilmiştir. Hız kontrollü bandın her iki tarafında bulunan personel, ürünler içerisinde çürük, ezik, yaprak, sap gibi yabancı maddeleri seçerek ürün temizleme işlemini yapar. Bant merkezinde defolu ürün ayırma kanalı mevcuttur. **Şase :** AISI 304 Cr. **Bant :** Gıda tüzüğüne uygun banttan imal edilmiştir.İstenilen ebatlarda üretilebilir.

Lighted Selection Band

The selection sorting band is manufactured for the purpose of selecting and sorting fruits and vegetables. The personnel on both sides of the speed-controlled band carry out cleaning process of the product by selecting foreign materials such as rotten, dented, leaves and stems in the products. There is a defective product separation path in the center of the band. **Chassis:** AISI 304 Cr. **Band :** It is made of band suitable for food regulations.It can be produced in requested dimensions.

Yıkama Makinesi

Ön yıkama ve ikinci yıkamalı olarak dizayn edilebilir.
Yıkama ve taşıma bandı hız kontrollüdür.
İstenen hızlarda yıkama yapılabilir.
Şase : AISI 304 Cr.
Hat üzerinde su püskürtme muslukları mevcuttur.
Üzerinde su ısıtma rezistanları bulunur.
İstenilen ebatlarda üretilebilir

Washing Machine

It can be designed as pre-wash and second-wash processes.
Washing and conveyor band are speed controlled.
Washing can be done at requested speeds.
Chassis: AISI 304 Cr.
There are water spray taps on the line.
It has water heating resistance.
It can be produced in requested dimensions.

Öğütücü - Değirmen

100 kg / saat kapasiteli
AISI 304 Cr. Malzemeden imal edilmiştir.
Öğütülecek ürünler %6 nem oranının altındaki ürünler için kullanılabilir.

Grinders - Mill

100kg/hour capacity
It is made of AISI 304 Cr. material.
The machine can be used for products below 6% humidity.

Vibrasyonlu Elek

40 kg-80 kg / saat kapasiteli
AISI 304Cr. Malzemeden imal edilmiştir.
Vibrasyon motoru ile çalışmaktadır.
Elek sistemi 2 katmanlıdır.

Vibration Sieve

40kg-80kg/hour capacity
It is made of AISI 304 Cr. material.
It works with vibration motor.
The sieve system has 2 layers.